ROMÂNIA
JUDEȚUL ARAD
MUNICIPIUL ARAD
CONSILIUL LOCAL

H O T Ă R Â R E A nr.57
din 22 martie 2011
cu privire la modificarea Hotărârii Consiliului Local al Municipiului Arad nr. 421/2009 cu modificările şi completările ulterioare privind aprobarea unor măsuri pentru realizarea obiectivului de investiții „Reabilitare pasaj rutier Grădişte”

Consiliul Local al Municipiului Arad,
Având în vedere:
-inițiativa Primarului Municipiului Arad, exprimată în expunerea de motive înregistrată sub nr.17.634 din 16.03.2011;
-Raportul Serviciului Întreținere şi Reparații Căi de Comunicații Terestre din cadrul Primăriei Municipiului Arad cu nr.17.635 din16.03.2011
-Ordonanța de Urgență a Guvernului nr. 64/2009 privind gestionarea financiară a instrumentelor structurale şi utilizarea acestora pentru obiectivul convergență, cu modificările şi completările ulterioare;
-Legea nr.362/2009 pentru aprobarea Ordonanței de Urgență a Guvernului nr. 64/2009 privind gestionarea financiara a instrumentelor structurale;
-Ordonanța de Urgență a Guvernului nr. 58/2010 pentru modificarea şi completarea Legii nr. 751/2003 privind Codul Fiscal şi alte măsuri financiar-fiscale, cu modificările şi completările ulterioare;
-Programul Operațional Regional 2007 – 2013, Axa Prioritară 1 „Sprijinirea dezvoltării durabile a oraşelor-poli urbani de creştere”;
-rapoartele comisiilor de specialitate ale Consiliului Local al Municipiului Arad;
-adoptarea hotărârii în unanimitate de voturi (20 prezenți din 23);

În temeiul art.36, alin. (2) lit. „b” şi alin. (4) lit. „d” şi art. 45 din Legea nr. 215/2001, privind administrația publică locală, republicată, cu modificările şi completările ulterioare;

H O T Ă R Ă Ş T E

Art.I.Se modifică Hotărârea Consiliului Local al Municipiului Arad nr. 421/2009 astfel cum a fost modificată prin Hotărârea nr. 312/2010, după cum urmează:

1. Art. 2 se modifică şi va avea următorul conținut:

„Se aprobă documentația tehnico-economică a obiectivului de investiții „Reabilitare pasaj rutier Grădişte” cu indicatorii tehnico-economici prevăzuți în Anexa 1 , care face parte integrantă din prezenta hotărâre”.

2. Art. 3 se modifică şi va avea următorul conținut:

„Se aprobă proiectul „Reabilitare pasaj rutier Grădişte” şi modificarea bugetului aferent acestuia la valoarea de 17.561.864,67 lei cu TVA , prevăzut în Anexa 2, care face parte integrantă din prezenta hotărâre, după cum urmează:

- *Valoarea neeligibilă a proiectului : 0,00lei*
- *Valoarea eligibilă a proiectului : 14.194.625,19lei*
- *Taxa pe valoarea adăugată : 3.367.239,48 lei*

3. Art. 4 se modifică şi va avea următorul conținut:

„Se aprobă contribuția Consiliului Local al Municipiului Arad, la cheltuielile eligibile ale proiectului în sumă absolută de 283.892,50 lei.

Art. II Toate celelalte prevederi rămân neschimbate.

Art. III Prezenta hotărâre se duce la îndeplinire de către Primarul Municipiului Arad prin Direcția Tehnică şi Direcția Economică din cadrul Primăriei Municipiului Arad, şi se comunică celor interesați de către Serviciul Administrație Publică Locală.

PREŞEDINTE DE ŞEDINȚĂ	S E C R E T A R
Ovidiu Moşneag	Lilioara Stepanescu

Red/Dact BML/BML Verif. SL
1 ex. Serviciul Întreținere şi
Reparații Căi de Comunicații Terestre
1 ex.Instituția Prefectului-Județul Arad
1 ex..Dosar ședința CLMA 22.03.2011 cod:PMA– S1-02

Anexa nr. 1 la Hotărârea nr.57/22.03.2011
a Consiliului Local al Municipiului Arad

PRINCIPALII INDICATORI TEHNICO-ECONOMICI
AI OBIECTIVULUI DE INVESTIȚIE :
„Reabilitare pasaj rutier Grădiște”

TITULAR : CONSILIUL LOCAL AL MUNICIPIULUI ARAD
BENEFICIAR: CONSILIUL LOCAL AL MUNICIPIULUI ARAD

INDICATORI TEHNICO-ECONOMICI :

A. Valoarea investiției (prețuri 06.11.2009, 1 Euro = 4,2988 Lei)

* Total (mii lei) RON : 17.561,86
EURO : 4.085,29

din care

* construcții montaj RON : 15.018,38
EURO : 3.493,62

B. Capacități

1. Cale pe pasaj şi rampe	:	13.950 mp
2. Lungime linie de tramvai reabilitată	:	1900 ml
3. Trotuare	:	3.000 mp
4. Parapet pietonal	:	1.008 ml
5. Parapet directional	:	1.008 ml
6. Hidroizolatie pe pasaj şi bretea	:	7.862,4 mp
7. Guri scurgere pe pasaj şi bretea	:	16 buc

C. Durata de realizare a investiției : 8 luni

Eşalonarea Investiției

	Valori cu TVA (miilei)		Valori cu TVA (miiEURO)	
	Total	din care C+M	Total	din care C+M
Anul 2011	17.561,86	15.018,38	4.085,29	3.493,62

D. Finanțarea investiției :

- Programul Operațional Regional 2007-2013, Axa prioritară 1 „Sprijinirea dezvoltării durabile a oraşelor-poli urbani de creştere”. Domeniul major de intervenție 1.1-Planuri integrate de dezvoltare „Sub-domeniul Poli de dezvoltare urbană”.
- Alocații de la bugetul general al Municipiului Arad

PREŞEDINTE DE ŞEDINȚĂ
Ovidiu Moşneag

S E C R E T A R
Lilioara Stepanescu

Anexa nr. 2 la Hotărârea nr.57/22.03.2011
a Consiliului Local al Municipiului Arad

Bugetul proiectului Reabilitare pasaj rutier Grădişte

Proiecte care nu cad sub incidența schemei de ajutor de stat

Nr. crt	Denumirea capitolelor şi subcapitolelor	Cheltuieli neeligibile	Cheltuieli eligibile	TOTAL (RON)	TVA
(1)	(2)	(3)	(4)	(5) = (3) + (4)	(6)
1	**Cap. 1 - Cheltuieli pentru achiziția şi amenajarea terenului**				
1.1	Achiziția terenului				
1.2	Amenajarea terenului				
1.3	Amenajări pentru protecția mediului		0,00	0,00	0,00
	TOTAL CAPITOL 1	**0,00**	**0,00**	**0,00**	**0,00**
2	**Cap. 2 - Cheltuieli pentru asigurarea utilitatilor necesare obiectivului**				
2.1	Cheltuieli pentru asigurarea utilităților necesare obiectivului				
	TOTAL CAPITOL 2				
3	**Cap. 3 - Cheltuieli pentru proiectare şi asistență tehnică**				
3.1	Studii de teren		0,00	0,00	0,00
3.2	Obținerea de avize, acorduri şi autorizații		0,00	0,00	0,00
3.3	Proiectare si inginerie		256.287,27	256.287,27	60.011,09
3.4	Consultanță		178.981,50	178.981,50	42.955,56
3.5	Asistență tehnică		199.266,07	199.266,07	47.823,86
	TOTAL CAPITOL 3	**0,00**	**634.534,84**	**634.534,84**	**150.790,51**
4	**Cap. 4 - Cheltuieli pentru investiția de bază**				
4.1	Construcții şi instalații		11.932.727,00	11.932.727,00	2.863.854,48
4.2	Dotări de specialitate		0,00	0,00	0,00
	TOTAL CAPITOL 4	**0,00**	**11.932.727,00**	**11.932.727,00**	**2.863.854,48**
5	**Cap. 5 - Cheltuieli privind organizarea de şantier**				
5.1	Organizare de şantier		178.871,00	178.871,00	42.929,04
5.1.1	Construcții şi instalații aferente organizării de şantier		125.209,70	125.209,70	30.050,33
5.1.2	Cheltuieli conexe organizării de şantier		53.661,30	53.661,30	12,878,71
5.2	Cote legale		158.219,65	158.219,65	
	TOTAL CAPITOL 5	**0,00**	**337.090,65**	**337.090,65**	**42.929,04**
6	**Cap. 6 - Cheltuieli diverse şi neprevăzute**				
6.1	Cheltuieli diverse şi neprevăzute		1.193.272,70	1.193.272,70	286.385,45
	TOTAL CAPITOL 6	**0,00**	**1.193.272,70**	**1.193.272,70**	**286.385,45**
7	**Cap. 7 - Cheltuieli pentru audit, informare şi publicitate**				
7.1	Audit		70.000,00	70.000,00	16.800,00
7.2	Informare şi publicitate		27.000,00	27.000,00	6.480,00
	TOTAL CAPITOL 7	**0,00**	**97.000,00**	**97.000,00**	**23.280,00**

8	***Cap. 8 - Alte cheltuieli neeligibile***				
8.1	*Alte cheltuieli neeligibile*				
	TOTAL CAPITOL 8				
	TOTAL GENERAL	***0,00***	***14.194.625,19***	***14.194.625,19***	***3.367.239,48***

4.2 SURSE DE FINANȚARE A PROIECTULUI

Nr. crt.	***Surse de finanțare***	***Valoare (RON)***
I	***Valoarea totală a proiectului, din care:***	***17.561.864,67***
I.a.	*Valoarea neeligibilă a proiectului*	*0,00*
I.b.	*Valoarea eligibilă a proiectului*	*14.194.625,19*
I.c.	*TVA*	*3.367.239,48*
II	***Contribuția proprie în proiect, din care:***	***3.651.131,98***
II.a.	*Contribuția solicitantului la cheltuieli eligibile*	*283.892,50*
II.b.	*Contribuția solicitantului la cheltuieli neeligibile*	*0,00*
II.c.	*Autofinanțarea proiectului*	*0,00*
II.d.	***TVA***	*3.367.239,48*
III	***ASISTENȚĂ FINANCIARĂ NERAMBURSABILĂ SOLICITATĂ***	***13.910.732,69***

PREȘEDINTE DE ŞEDINȚĂ
Ovidiu Moşneag

S E C R E T A R
Lilioara Stepanescu

ROMÂNIA
JUDEȚUL ARAD
MUNICIPIUL ARAD
CONSILIUL LOCAL

AVIZAT
SECRETAR
Lilioara Stepănescu

PROIECT

Nr.84 din 16.03.2011

HOTĂRÂREA nr._____
din _____2011

cu privire la modificarea Hotărârii Consiliului Local al Municipiului Arad nr. 421/2009 cu modificările şi completările ulterioare privind aprobarea unor măsuri pentru realizarea obiectivului de investiții „Reabilitare pasaj rutier Grădişte”

Consiliul Local al Municipiului Arad,

Având în vedere:

- inițiativa Primarului Municipiului Arad, exprimată în expunerea de motive înregistrată sub nr.17.634 din 16.03.2011;
- Raportul Serviciului Întreținere şi Reparații Căi de Comunicații Terestre din cadrul Primăriei Municipiului Arad cu nr.17.635 din16.03.2011
-Ordonanța de Urgență a Guvernului nr. 64/2009 privind gestionarea financiară a instrumentelor structurale şi utilizarea acestora pentru obiectivul Convergență, cu modificările şi completările ulterioare;
-Legea nr.362/2009 pentru aprobarea Ordonanței de Urgență a Guvernului nr. 64/2009 privind gestionarea financiara a instrumentelor structurale;
-Ordonanța de Urgență a Guvernului nr. 58/2010 pentru modificarea şi completarea Legii nr. 751/2003 privind Codul Fiscal şi alte măsuri financiar-fiscale;
-Programul Operațional Regional 2007 – 2013, Axa Prioritară 1 „Sprijinirea dezvoltării durabile a orașelor-poli urbani de creştere”;
-rapoartele comisiilor de specialitate ale Consiliului Local al Municipiului Arad.

În temeiul art.36, alin. (2) lit. „b” şi alin. (4) lit. „d” şi art. 45 din Legea nr. 215/2001, privind administrația publică locală, republicată, cu modificările şi completările ulterioare;

HOTĂRĂŞTE:

Art. I Se modifică Hotărârea Consiliului Local al Municipiului Arad nr. 421/2009 astfel cum a fost modificată prin Hotărârea nr. 312/2010, după cum urmează:

1. Art. 2 se modifică şi va avea următorul conținut:

*„Se aprobă documentația tehnico-economică a obiectivului de investiții **„Reabilitare pasaj rutier Grădişte”** cu indicatorii tehnico-economici prevăzuți în Anexa 1 , care face parte integrantă din prezenta hotărâre”.*

2. Art. 3 se modifică şi va avea următorul conținut:

*„Se aprobă proiectul **„Reabilitare pasaj rutier Grădişte”** şi modificarea bugetului aferent acestuia la valoarea de 17.561.864,67 lei cu TVA , prevăzut în Anexa 2, care face parte integrantă din prezenta hotărâre, după cum urmează:*

- *Valoarea neeligibilă a proiectului : 0,00lei*
- *Valoarea eligibilă a proiectului : 14.194.625,19lei*
- *Taxa pe valoarea adăugată : 3.367.239,48 lei*

3. Art. 4 se modifică şi va avea următorul conținut:

„Se aprobă contribuția Consiliului Local al Municipiului Arad, la cheltuielile eligibile ale proiectului în sumă absolută de 283.892,50 lei.

Art. II Toate celelalte prevederi rămân neschimbate.

Art. III Prezenta hotărâre se duce la îndeplinire de către Primarul Municipiului Arad prin Direcția Tehnică şi Direcția Economică din cadrul Primăriei Municipiului Arad, şi se comunică celor interesați de către Serviciul Administrație Publică Locală.

PREŞEDINTE DE ŞEDINȚĂ

SECRETAR
Lilioara STEPANESCU

Serviciul Întreținere şi Reparații Căi de Comunicații Terestre
Bogdan Faur

PMA-S1-01

Anexa nr. I la Hotărârea Consiliului Local al Municipiului Arad nr.____ din_____2011

PRINCIPALII INDICATORI TEHNICO-ECONOMICI
AI OBIECTIVULUI DE INVESTIȚIE :
„Reabilitare pasaj rutier Grădişte”

TITULAR : CONSILIUL LOCAL AL MUNICIPIULUI ARAD
BENEFICIAR: CONSILIUL LOCAL AL MUNICIPIULUI ARAD

INDICATORI TEHNICO-ECONOMICI :

B. Valoarea investiției (prețuri 06.11.2009, 1 Euro = 4,2988 Lei)

* Total (mii lei) RON : 17.561,86
EURO : 4.085,29

din care

* construcții montaj RON : 15.018,38
EURO : 3.493,62

B. Capacități

1. Cale pe pasaj şi rampe	:	13.950 mp
2. Lungime linie de tramvai reabilitată	:	1900 ml
3. Trotuare	:	3.000 mp
4. Parapet pietonal	:	1.008 ml
5. Parapet directional	:	1.008 ml
6. Hidroizolatie pe pasaj şi bretea	:	7.862,4 mp
7. Guri scurgere pe pasaj şi bretea	:	16 buc

C. Durata de realizare a investiției : 8 luni

Eşalonarea Investiției

	Valori cu TVA (miilei)		Valori cu TVA (miiEURO)	
	Total	din care C+M	Total	din care C+M
Anul 2011	17.561,86	15.018,38	4.085,29	3.493,62

D. Finanțarea investiției :

- Programul Operațional Regional 2007-2013, Axa prioritară 1 „Sprijinirea dezvoltării durabile a oraşelor-poli urbani de creştere”. Domeniul major de intervenție 1.1-Planuri integrate de dezvoltare „Sub-domeniul Poli de dezvoltare urbană”.
- Alocații de la bugetul general al Municipiului Arad

PREŞEDINTE DE ŞEDINȚĂ S E C R E T A R
Lilioara STEPANESCU

Red/Dact IF/IIF Verif. SL
1 ex. Serviciul Întreținere şi Reparații Căi de Comunicații Terestre
1 ex.Instituția Prefectului-Județul Arad
1 ex..Dosar şedința CLMA cod:PMA– S1-02

Anexa nr. 2 la Hotărârea Consiliului Local al Municipiului Arad nr.____ din_____2011

Bugetul proiectului Reabilitare pasaj rutier Grădişte

Proiecte care nu cad sub incidența schemei de ajutor de stat

Nr. crt	Denumirea capitolelor şi subcapitolelor	Cheltuieli neeligibile	Cheltuieli eligibile	TOTAL (RON)	TVA
(1)	(2)	(3)	(4)	(5) = (3) + (4)	(6)
1	**Cap. 1 - Cheltuieli pentru achiziția şi amenajarea terenului**				
1.1	Achiziția terenului				
1.2	Amenajarea terenului				
1.3	Amenajări pentru protecția mediului		0,00	0,00	0,00
	TOTAL CAPITOL 1	**0,00**	**0,00**	**0,00**	**0,00**
2	**Cap. 2 - Cheltuieli pentru asigurarea utilitatilor necesare obiectivului**				
2.1	Cheltuieli pentru asigurarea utilităților necesare obiectivului				
	TOTAL CAPITOL 2				
3	**Cap. 3 - Cheltuieli pentru proiectare şi asistență tehnică**				
3.1	Studii de teren		0,00	0,00	0,00
3.2	Obținerea de avize, acorduri şi autorizații		0,00	0,00	0,00
3.3	Proiectare si inginerie		256.287,27	256.287,27	60.011,09
3.4	Consultanță		178.981,50	178.981,50	42.955,56
3.5	Asistență tehnică		199.266,07	199.266,07	47.823,86
	TOTAL CAPITOL 3	**0,00**	**634.534,84**	**634.534,84**	**150.790,51**
4	**Cap. 4 - Cheltuieli pentru investiția de bază**				
4.1	Construcții şi instalații		11.932.727,00	11.932.727,00	2.863.854,48
4.2	Dotări de specialitate		0,00	0,00	0,00
	TOTAL CAPITOL 4	**0,00**	**11.932.727,00**	**11.932.727,00**	**2.863.854,48**
5	**Cap. 5 - Cheltuieli privind organizarea de şantier**				
5.1	Organizare de şantier		178.871,00	178.871,00	42.929,04
5.1.1	Construcții şi instalații aferente organizării de şantier		125.209,70	125.209,70	30.050,33
5.1.2	Cheltuieli conexe organizării de şantier		53.661,30	53.661,30	12,878,71
5.2	Cote legale		158.219,65	158.219,65	
	TOTAL CAPITOL 5	**0,00**	**337.090,65**	**337.090,65**	**42.929,04**
6	**Cap. 6 - Cheltuieli diverse şi neprevăzute**				
6.1	Cheltuieli diverse şi neprevăzute		1.193.272,70	1.193.272,70	286.385,45
	TOTAL CAPITOL 6	**0,00**	**1.193.272,70**	**1.193.272,70**	**286.385,45**
7	**Cap. 7 - Cheltuieli pentru audit, informare şi publicitate**				
7.1	Audit		70.000,00	70.000,00	16.800,00
7.2	Informare şi publicitate		27.000,00	27.000,00	6.480,00

	TOTAL CAPITOL 7	***0,00***	***97.000,00***	***97.000,00***	***23.280,00***
8	***Cap. 8 - Alte cheltuieli neeligibile***				
8.1	*Alte cheltuieli neeligibile*				
	TOTAL CAPITOL 8				
	TOTAL GENERAL	***0,00***	***14.194.625,19***	***14.194.625,19***	***3.367.239,48***

4.3 SURSE DE FINANȚARE A PROIECTULUI

Nr. crt.	***Surse de finanțare***	***Valoare (RON)***
I	***Valoarea totală a proiectului, din care:***	***17.561.864,67***
I.a.	*Valoarea neeligibilă a proiectului*	*0,00*
I.b.	*Valoarea eligibilă a proiectului*	*14.194.625,19*
I.c.	*TVA*	*3.367.239,48*
II	***Contribuția proprie în proiect, din care:***	***3.651.131,98***
II.a.	*Contribuția solicitantului la cheltuieli eligibile*	*283.892,50*
II.b.	*Contribuția solicitantului la cheltuieli neeligibile*	*0,00*
II.c.	*Autofinanțarea proiectului*	*0,00*
II.d.	***TVA***	*3.367.239,48*
III	***ASISTENȚĂ FINANCIARĂ NERAMBURSABILĂ SOLICITATĂ***	***13.910.732,69***

PRIMARUL MUNICIPIULUI ARAD
Nr. 17.634 /16.03.2011

Primarul Municipiului Arad

În temeiul prevederilor art.45 din Legea nr. 215/2001- republicată, a Administrației Publice Locale şi ale art. 37 (1) din Regulamentul de organizare şi funcționare al Consiliului Local al Municipiului Arad, aprobat prin Hotărârea nr. 137/2008, îmi exprim inițiativa de promovare a unui proiect de hotărâre cu următorul obiect:
Aprobarea unor măsuri pentru modificarea Hotărârii Consiliului Local al Municipiului Arad nr. 421/2009 în vederea realizării obiectivului de investiții **„Reabilitare pasaj rutier Grădişte”,** în susținerea căreia formulez următoarea:

EXPUNERE DE MOTIVE

Având în vedere faptul că :

- prin Programul Operațional Regional s-a prevăzut ca în cadrul Axei prioritare 1 să fie finanțate Planuri integrate de dezvoltare urbană pe termen mediu sau lung, având ca scop regenerarea arealelor urbane, prin implementarea de proiecte ;
- a fost lansată depunerea de cereri în cadrul Programului Operațional Regional 2007-2013, Axa prioritară 1 „Sprijinirea dezvoltării durabile a oraşelor-poli urbani de creştere”. Domeniul major de intervenție 1.1 Planuri integrate de dezvoltare Sub-domeniul Poli de dezvoltare urbană;
- Municipiul Arad a fost inclus în categoria „Poli de dezvoltare urbană”, prin HG nr.998/2008;
- prin HCLM 395/18.12.2009 a fost aprobat PIDU şi lista de proiecte individuale incluse în PIDU, inclusiv proiectul **„Reabilitare pasaj rutier Grădişte”**, propuse pentru finanțare în cadrul POR AXA 1.1.

Consiliul Local al Municipiului Arad a aprobat realizarea acestui obiectiv de investiție prin Hotărârea nr. 421/2009, ocazie cu care s-a aprobat şi bugetul proiectului.

În prezent, proiectul se află în etapa de analiză a conformității proiectului tehnic aferent cererii de finanțare.

În urma analizei efectuate, Agenția pentru Dezvoltare Regională - Regiunea Vest a solicitat revizuirea cererii de finanțare, respectiv a bugetului proiectului, care va fi modificat prin:

- introducerea în cadrul bugetul proiectului a cheltuielilor pentru elaborarea „DALI Reabilitare pasaj rutier Grădişte”,analiză cost beneficiu, expertiză tehnică.
- corelarea liniilor bugetare cu valorile din Proiectul Tehnic;
- modificarea procentului aferent TVA de la 19% la 24%, ca urmare a emiterii OUG nr. 58/2010 pentru modificarea şi completarea Legii nr. 571/2003 privind Codul fiscal şi alte măsuri financiar-fiscale.

Având în vedere cele prezentate, propun:

Adoptarea de către Consiliul Local al Municipiului Arad a unei hotărâri privind modificarea Hotărârii Consiliului Local al Municipiului Arad nr. 421/2009 cu privire la aprobarea unor măsuri pentru realizarea obiectivului de investiții **„Reabilitare pasaj rutier Grădişte”**

PRIMAR,
Gheorghe Falcă

PRIMĂRIA MUNICIPIULUI ARAD
DIRECȚIA TEHNICĂ
Serviciul Întreținere şi Reparații Căi de Comunicații Terestre
Nr.17.635/16.03.2011

RAPORT
al serviciului de specialitate

Referitor la: expunerea de motive înregistrată sub nr. 17.634 /16.03.2011 a domnului Gheorghe Falcă, primarul municipiului Arad;

Obiect:

Propunerea spre aprobare a unui proiect de hotărâre având ca obiect modificarea Hotărârii Consiliului Local al Municipiului Arad nr. 421/2009 cu privire la aprobarea unor măsuri pentru realizarea obiectivului de investiții **„Reabilitare pasaj rutier Grădişte”**.

Având în vedere :

Considerații de ordin general

Prin Programul Operațional Regional s-a prevăzut ca, în cadrul Axei prioritare, 1 să fie finanțate Planuri integrate de dezvoltare urbană pe termen mediu sau lung, având ca scop regenerarea arealelor urbane, prin implementarea de proiecte .

Municipiul Arad a fost inclus în categoria „Poli de dezvoltare urbană”, prin HG nr.998/2008, putând astfel să depună cereri în cadrul Programului Operațional Regional 2007-2013, Axa prioritară 1 „Sprijinirea dezvoltării durabile a oraşelor-poli urbani de creştere”, Domeniul major de intervenție 1.1 Planuri integrate de dezvoltare Sub-domeniul Poli de dezvoltare urbană, iar în urma aprobării prin HCLM 395/2009 a Planului Integrat de Dezvoltare Urbană, putându-se astfel depune cererea de finanțare pentru proiectul**„Reabilitare pasaj rutier Grădişte”**, proiect ce este inclus în lista proiectelor individuale ale PIDU.

Considerații tehnice

Capacitățile tehnice ale obiectivului sunt :

1. Cale pe pasaj şi rampe	:	13.950 mp
2. Lungime linie de tramvai reabilitată	:	1900 ml
3. Trotuare	:	3.000 mp
4. Parapet pietonal	:	1.008 ml
5. Parapet directional	:	1.008 ml
6. Hidroizolatie pe pasaj şi bretea	:	7.862,4 mp
7. Guri scurgere pe pasaj şi bretea	:	16 buc

Structura rutieră propusă pentru reabilitarea carosabilului :
a) pe rampele de acces :
- 4 cm strat de uzură din BA 16;
- 6 cm strat de legătură din BAD 25;
- 8 cm strat de bază din AB 1;
- 20 cm strat de fundație din piatră spartă împănată;
- 25 cm strat de fundație din balast;
- 7 cm strat izolator din nisip;
- geotextil.
b) pe pasaj :
- placă de suprabetonare cu declivitate de 2% şi cu o grosime de 10 cm;
- şapă suport hidroizolație 2 cm grosime;
- hidroizolație;
- şapă de protecție a hidroizolației de grosime variabilă, armată cu plasă tip Buzău Ø 6 mm cu ochiuri pătrate de 10 cm.

- 6 cm asfalt turnat, BAP16 (turnat intr-un singur strat cu pan6tă de 2%)

Considerații economice:

Valoarea devizului general al obiectivului de investiții este de 17.561,86 mii lei echivalent a 4.085,29 mii Euro din care construcții montaj 15.018,38 mii lei echivalentul a 3.493,62 Euro.

Bugetul total al proiectului este de : 17.561.864,67 lei
după cum urmează :

- Valoarea neeligibilă a proiectului : 0 lei
- Valoarea eligibilă a proiectului : 14.194.625,19 lei
- Taxa pe valoarea adăugată : 3.367.239,48 lei

Contribuția Consiliului Local al Municipiului Arad la finanțarea proiectului este de 3.644.841,02 lei, din care :

- Contribuția la cheltuielile eligibile : 283.892,50 lei
- Contribuția la cheltuielile neeligibile : 0 lei
- Autofinanțarea proiectului : 0 lei
- Taxa pe valoarea adăugată : 3.367.239,48 lei

Asistență financiară nerambursabilă solicitată 13.910.732,69 lei

Considerații juridice:

- Propunerea de modificare a Hotărârii Consiliului Local al Municipiului Arad nr. 421/2009 cu privire la aprobarea unor măsuri pentru realizarea obiectivului de investiții **„Reabilitare pasaj rutier Grădişte”** se face în conformitate cu:
- Ordonanța de Urgență 64/2009 privind gestionarea financiară a instrumentelor structurale şi utilizarea acestora pentru obiectivul Convergență;
- Legea nr. 362/2009 pentru aprobarea OUG 64/2009;
- Ordonanța de Urgență 58/2010 pentru modificarea şi completarea Legii nr. 751/2003 privind Codul Fiscal şi alte măsuri financiar-fiscale;
- Programul Operațional Regional 2007 – 2013, Axa Prioritară 1 „Sprijinirea dezvoltării durabile a oraşelor-poli urbani de creştere”;
- Legea nr. 273/2006 privind finanțele publice locale, cu modificările şi completările ulterioare, art. 44, alin. 1, conform căruia „documentațiile tehnico-economice ale obiectivelor de investiții noi, a căror finanțare se asigură integral sau în completare din bugetele locale, precum şi ale celor finanțate din împrumuturi interne şi externe, contractate direct sau garantate de autoritățile administrației publice locale, se aprobă de către autoritățile deliberative”.

Față de cele de mai sus considerăm oportună adoptarea unei Hotărâri cu privire la modificarea Hotărârii Consiliului Local al Municipiului Arad nr. 421/2009 privind aprobarea unor măsuri pentru realizarea obiectivului de investiții **„Reabilitare pasaj rutier Grădişte”.**

DIRECTOR EXECUTIV	**ŞEF SERVICIU**
Răzvan Popa	**Bogdan Faur**

PLATFORMA ORGANIZARE DE SANTIER SUB PASAJ ,
IN SUPRAFATA DE 5000 MP,
IMPREJMUITA 300 ML,
CU 12 CONTAINERE
3 TOALETE ECOLOGICE
PLATFORMA AMENAJATA PTRIN BALASTARE SI RERFACUTA
DUPA TERMIBNAREA LUCARILOR
CU BRANSAMENT ELECTRIC
AMPLASARE CONTAINERELOR SI A ALOR OBVIECTE VA FI
FACUT DE EEXECUTANT FUNCTIE DE NECESITATI

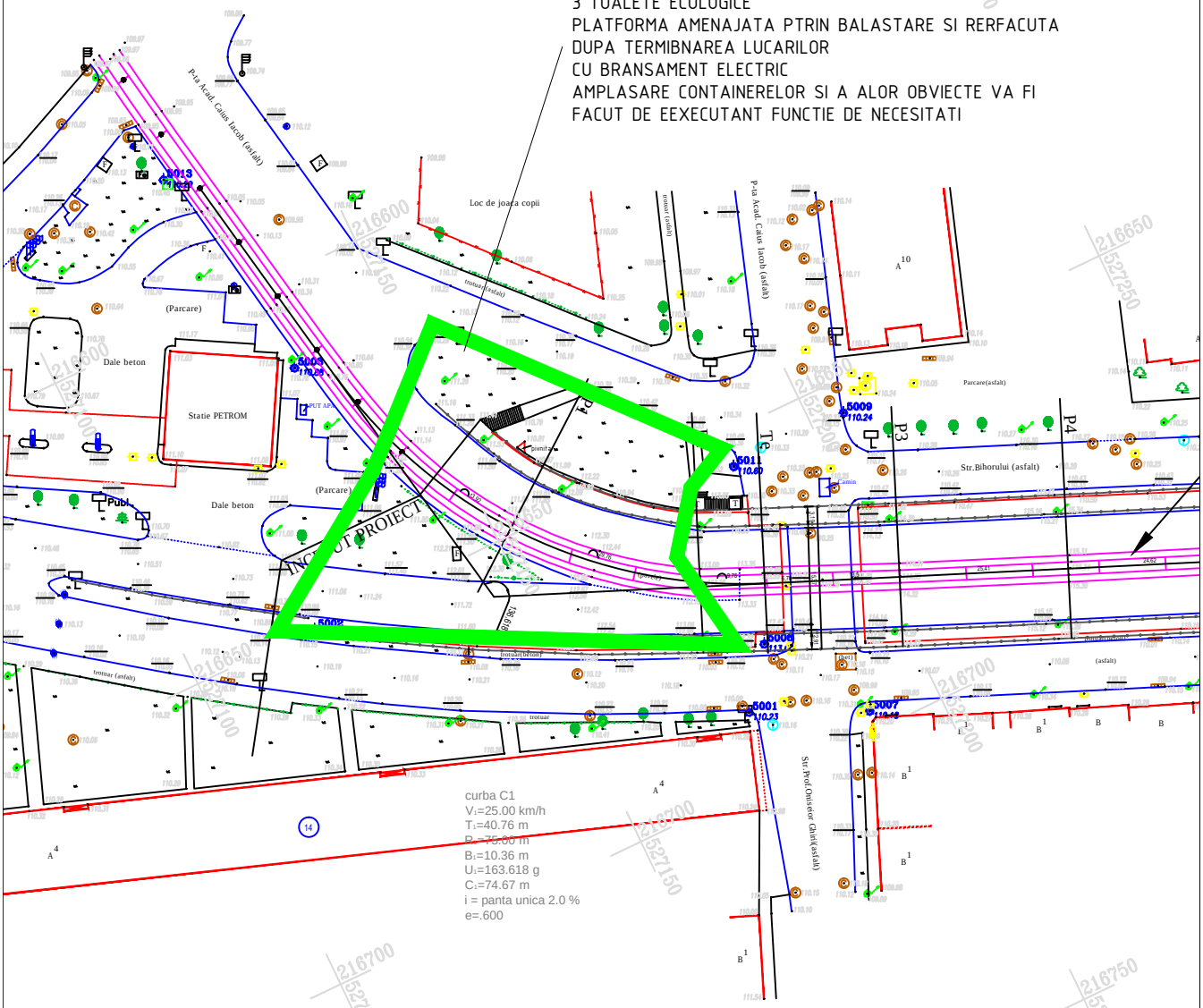

VERIFICATOR EXPERT	NUME	SEMNATURA	CERINTA	REFERAT / EXPERTIZA NR./DATA

BRING CONSULT
Proiectare constructii civile, drumuri, poduri - Roads, Bridges, Buildings Design

Adresa: Arad, str. Cozia, nr. 3, ap.11,
tel/fax 0257 212123, e-mail: office@bringconsult.ro

SEF PROIECT	ing. IUHASZ C.	
PROIECTAT	ing. COSTAN H.	
DESENAT	th. TELECAN L.	
VERIFICAT	ing. IUHASZ C.	

BENEFICIAR:
MUINICIPIUL ARAD

PR. NR. 16/2010

REABILITAREA PASAJULUI RUTIER GRADISTE
MUNICIPIUL ARAD

SCARA 1:1000

iul. 2010

PLAN DE SITUATIE AMPLASARE
ORGANIZARE DE SANTIER

FAZA PT

PLANSA 101

PLAN DE SITUATIE

pasaj de incrucisare care asigura traversarea strazii prof. Onisifor Ghibu
Structura de rezistenta a suprastructurii pasajului de incrucisare este o dala alcatuita din 19 fasii cu goluri prefabricate precomprimate cu armatura preintinsa.
Fasiile prefabricate au lungimea de 17,30 m si inaltimea h = 0,82 m,
- latimea partii carosabile: 15,6 m (in zona mediana exista o linie dubla de tramvai)
- latimea intre parapeti: 21,45 m
- an constructie: 1975-1980 si consolidat in 1985
- clasa de incarcare E (A30: V80)
- clasa de importanta III
- categoria de importanta B .

Pasajul rutier Gradiste prezinta urmatoarele elemente geometrice:
- deschideri: 3 x 30 m ; 1 x 18 m
- lungimea totala: 120,3 m
- latimea partii carosabile: 15,6 m (in zona mediana exista o linie dubla de tramvai)
- latimea intre parapeti: 21,45 m
- an constructie: 1975-1980 si consolidat in 1985
- clasa de incarcare E (A30: V80).
- clasa de importanta III
- categoria de importanta B .

RAMPA DE ACCES LA PASAJ

RAMPA DE ACCES LA PASAJ

INCEPUT PROIECT

SFARSIT PROIECT

curba C1
V_c=25.00 km/h
T_c=40.76 m
R_c=100.00 m
B_c=10.36 m
U_c=163.618 g
C=74.67 m
i = panta unica 2.0 %
e=.600

PLAN DE INCADRARE IN ZONA

AMPLASAMENT

Legenda:
- Sistem de coordonate X,Y - STEREO 70
- Sistem de referinta altimetric Z - Marea Neagra

VERIFICATOR EXPERT	NUME	SEMNATURA	CERINTA	REFERAT / EXPERTIZA NR./DATA

BRING CONSULT
Adresa: Arad, str. Ciuta, nr. 3, ap.11,
telfax: 0257 212123, e-mail: office@bringconsult.ro

SEF PROIECT	ing. ILHASZ C.	
PROIECTAT	ing. COSTAN H.	
DESENAT	th. TELECAN L.	
VERIFICAT	ing. ILHASZ C.	

BENEFICIAR: MUNICIPIUL ARAD

PR. NR. 16/2010

REABILITAREA PASAJULUI RUTIER GRADISTE MUNICIPIUL ARAD

SCARA: 1:500 / 1:10000

PLAN DE SITUATIE SI INCADRARE IN ZONA

FAZA PT

PLANSA 01

iul. 2010

PLAN DE SITUATIE

pasaj de incrucisare care asigura traversarea strazii prof. Onisifor Ghibu
Structura de rezistenta a suprastructurii pasajului de incrucisare este o dala alcatuita din 19 fasii cu goluri prefabricate precomprimate cu armatura preintinsa.
Fasiile prefabricate au lungimea de 17,30 m si inaltimea h = 0,82 m,
- latimea partii carosabile: 15,6 m (in zona mediana exista o linie dubla de tramvai)
- latimea intre parapeti: 21,45 m
- an constructie: 1975-1980 si consolidat in 1985
- clasa de incarcare E (A30: V80)
- clasa de importanta III
- categoria de importanta B .

RAMPA DE ACCES LA PASAJ

Pasajul rutier Gradiste prezinta urmatoarele elemente geometrice:
- deschideri: 3 x 30 m ; 1 x 18 m
- lungimea totala: 120,3 m
- latimea partii carosabile: 15,6 m (in zona mediana exista o linie dubla de tramvai)
- latimea intre parapeti: 21,45 m
- an constructie: 1975-1980 si consolidat in 1985
- clasa de incarcare E (A30: V80).
- clasa de importanta III
- categoria de importanta B .

RAMPA DE ACCES LA PASAJ

SFARSIT PROJECT

INCEPUT PROJECT

curba C1
V_c=25.00 km/h
T_c=40.76 m
R_c=90.00 m
B_c=10.36 m
U_c=163.618 g
C=74.67 m
i = panta unica 2.0 %
e=.600

PLAN DE INCADRARE IN ZONA

AMPLASAMENT

Legenda:
- Sistem de coordonate X,Y - STEREO 70
- Sistem de referinta altimetric Z - Marea Neagra

VERIFICATOR / EXPERT	NUME	SEMNATURA	CERINTA	REFERAT / EXPERTIZA NR./DATA

BRING CONSULT
Adresa: Arad, str. Ciuta, nr. 3, ap.11,
telfax: 0257 251213, e-mail: office@bringconsult.ro

BENEFICIAR: MUNICIPIUL ARAD

PR. NR. 162/2010

REABILITAREA PASAJULUI RUTIER GRADISTE MUNICIPIUL ARAD

SEF PROIECT	ing. IUHASZ C.
PROIECTAT	ing. COSTAN H.
DESENAT	th. TELECAN L.
VERIFICAT	ing. IUHASZ C.

SCARA: 1:500 / 1:10000

PLAN DE SITUATIE SI INCADRARE IN ZONA

FAZA: PT

PLANSA: 01

iul. 2010

LEGENDA

Traverseu simplu cu unghi

Traverseu simplu

Linia de contact la 5.5 m fata de NSS

Stâlp metalic iluminat H=10m

Cablu alimentare ee iluminat tip AC : 3x35: 16 mmp montat in tub PVC 100 mm ingropat in trotuarul podului

Cablu alimentare ee iluminat tip AC: Ab: 3x35: 16 mmp la coboririle de pe pod montat in tub PVC 100 mm ingropat in prfil beton T1

LEGENDA

Parte carosabila (asfalt)	Cabina telefonica
Trotuar pe rampa de acces (asfalt)	Cos de gunoi
Trotuar pe pasaj (asfalt)	Copaci
Parcare amenajata pentru persoane cu handicap (pavaj)	Stâlp pentru iluminat
Trotuar (pavaj)	Parapet de protectie
Spatiu verde	Parapet de protectie

Depozit Materiale de Constructii S.C.BOMAR SRL

PEDRO TRANS GRUP

Statie Arad

Statie PETROM

Loc de joaca copii

Dale beton

(Parcare)

Parcare(asfalt)

Sp.Stihorului (asfalt)

Sp.Petru Rares (asfalt)

Sp.Crisan (asfalt)

Sp.Avram Iancu

Sp.Horia (asfalt)

Sp.Pred Oniscu (Drumul Apei)

CENTRU

PARCARE

St.B tip SE10 comanda iluminat

St.A tip SE10 comanda iluminat

St.C tip SC10005 comanda iluminat din PT3049

Cablu alimentare ee iluminat tip AC : 3x35: 16 mmp montat in tub PVC 100 mm ingropat in trotuarul podului

Cablu alimentare ee iluminat tip AC: Ab: 3x35: 16 mmp montat in tub PVC 100 mm ingropat in profil de beton T1 si pozare in tub PVC 100 pe profilul podului

Cablu alimentare ee iluminat tip AC: Ab: 3x35: 16 mmp montat in tub PVC 100 mm ingropat in profil de beton T1 si pozare in tub PVC 100 pe profilul podului

Cablu alimentare ee iluminat tip AC : 3x35: 16 mmp montat in tub PVC 100 mm ingropat in trotuarul podului

Cablu alimentare ee iluminat tip AC : 3x35: 16 mmp montat in tub PVC 100 mm ingropat in trotuarul podului

Cablu alimentare ee iluminat tip AC : 3x35: 16 mmp montat in tub PVC 100 mm ingropat in trotuarul podului

Cablu alimentare ee iluminat tip AC : 3x35: 16 mmp montat in tub PVC 100 mm ingropat in trotuarul podului

Cablu alimentare ee iluminat tip AC : 3x35: 16 mmp montat in tub PVC 100 mm ingropat in trotuarul podului

Cablu alimentare ee iluminat tip AC: Ab: 3x35: 16 mmp montat in tub PVC 100 mm ingropat in profil de beton T1 si pozare in tub PVC 100 pe profilul podului

St.A tip SE10 comanda iluminat

NOTA:

1. Orice modificare a prezentei planse se face numai cu acordul scris al proiectantului.
2. Orice neconcordanta cu prevederile prezentei planse si situatia din amplasamentul podului, se va aduce la cunostinta proiectantului.

AMPLASAMENT

PLAN DE INCADRARE IN ZONA

VERIFICATOR EXPERT	NUME	SEMNATURA	CERINTA	REFERAT / EXPERTIZA NR./DATA

BRING CONSULT

Business science code, Bucharest, Romania, Bridges, Buildings, Design

Adresa: Arad, str. Costa, nr. 3, ap.11,
tel/fax: 0257 212123, e-mail: office@bringconsult.ro

SEF PROIECT	ing. IUHASZ C.
PROIECTAT	ing. BRANUT M.
DESENAT	ing. BRANUT M.
VERIFICAT	ing. IUHASZ C.

BENEFICIAR: MUNICIPIUL ARAD

PR. NR. 16/2010

REABILITAREA PASAJULUI RUTIER GRADISTE MUNICIPIUL ARAD

SCARA 1:500

PLAN DE SITUATIE REGLEMENTARI RETELE ELECTRICE

FAZA PT

PLANSA 42

iul. 2010

Detaliu B
Sc. 1:10

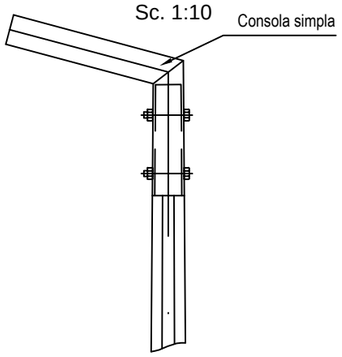

Detaliu A
Sc. 1:10

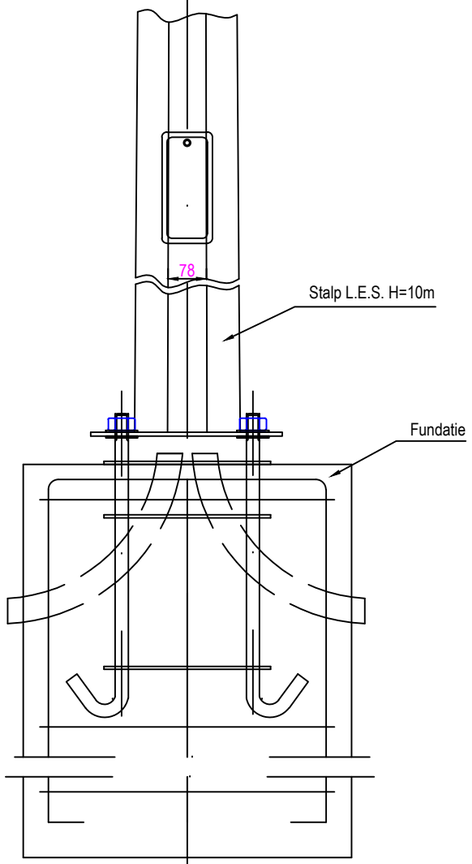

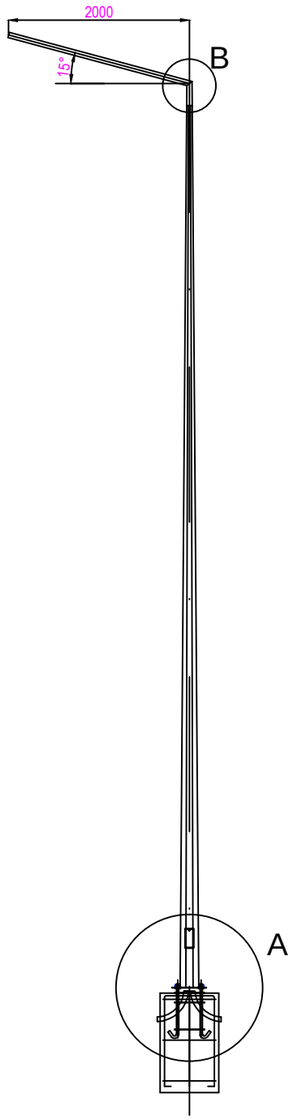

Fundatie stalp M16/260A
Sc. 1:20

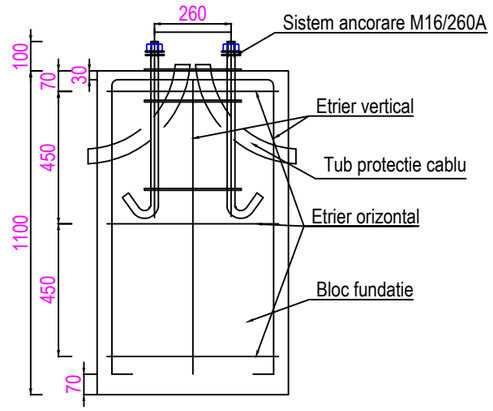

Vedere de sus, fara piulite si saibe

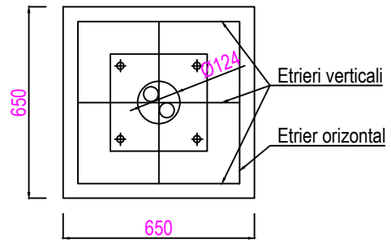

Etrier otizontal
Sc. 1:20

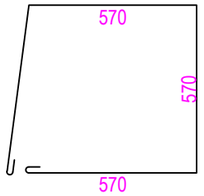

etr. 3Ø6 L=2.45

Etrier vertical
Sc. 1:20

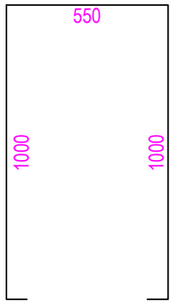

4Ø10 L=2.75

Sistem ancorare
Sc. 1:10

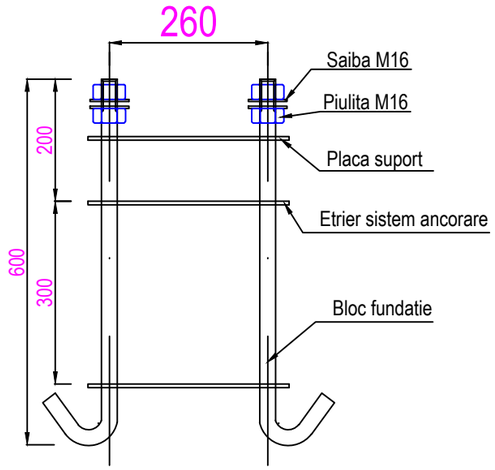

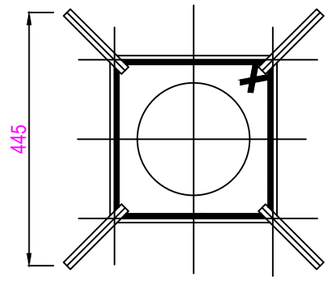

Nota:
- Cu ajutorul piulitelor de sub flansa stalpului se realizeaza calarea stalpului; cu piulitele de deasupra flansei se realizeaza strangerea si asigurarea cu un moment de 30Nm.
- Priza de impamantare se leaga la unul din prezoanele de sustinere ale stalpului;
- Nulul de protectie al retelei si corpului de iluminat se leaga la pamant prin intermediul suportului impamantare din interiorul stalpului;
- Moment de exploatare caracteristic 5,4 kNm.
- Dupa suderea etrierilor, capetele filetate ale prezoanelor vor fi in acelasi plan, abatere maxim 1.5mm
- Fundatie turnata direct, dintr-o singura turnare, incastrata in teren
- Placa suport a sistemului de ancorare se reutilizeaza dupa ce betonul face priza
-Se pot folosi si alfel de stalpi cu caracteristici echivalente

VERIFICATOR EXPERT	NUME	SEMNATURA	CERINTA	REFERAT / EXPERTIZA NR./DATA

BRing Consult
Proiectare constructii civile, drumuri, poduri - Roads, Bridges, Buildings Design
Adresa: Arad, str. Cozia, nr. 3, ap.11,
tel/fax 0257 212123, e-mail: office@bringconsult.ro

SEF PROIECT	ing. IUHASZ C.	
PROIECTAT	ing. BRANUT M.	
DESENAT	ing. BRANUT M.	
VERIFICAT	ing. IUHASZ C.	

BENEFICIAR: MUINICIPIUL ARAD

PR. NR. 16/2010

REABILITAREA PASAJULUI RUTIER GRADISTE MUNICIPIUL ARAD

SCARA 1:500

iul. 2010

DETALIU STALP ELECTRIC

FAZA PT

PLANSA 43

pasaj de incrucisare care asigura traversarea strazii prof. Onisifor Ghibu
Structura de rezistenta a suprastructurii pasajului de incrucisare este o dala alcatuita
din 19 fasii cu goluri prefabricate precomprimate cu armatura preintinsa.
Fasiile prefabricate au lungimea de 17,30 m si inaltimea h = 0,82 m,
- latimea partii carosabile: 15,6 m (in zona mediana exista o linie dubla de tramvai);
- latimea intre parapeti: 21,45 m;
- an constructie: 1975-1980 si consolidat in 1985;
- clasa de incarcare E (A30; V80).
- clasa de importanta III
- categoria de importanta B .

Pasajul rutier Gradiste prezinta urmatoarele elemente geometrice:
- deschideri: 3 x 30 m ; 1 x 18 m;
- lungimea totala: 120,3 m;
- latimea partii carosabile: 15,6 m (in zona mediana exista o linie dubla de tramvai);
- latimea intre parapeti: 21,45 m;
- an constructie: 1975-1980 si consolidat in 1985;
- clasa de incarcare E (A30; V80).
- clasa de importanta III
- categoria de importanta B .

RAMPA DE ACCES LA PASAJ

RAMPA DE ACCES LA PASAJ

LINII DE TRAMVAI INGLOBATE IN CAROSABIL

CULEE CU ZIDURI INTOARSE

DISPOZITIVE DE ACOPERIRE A ROSTURILOR DEGRADATE

CULEE CU ZIDURI INTOARSE

LINIA CF BUCURESTI ARAD

ZID DE SPRIJIN LA RAMPA

LINIA CF TIMISOARA ARAD

PARAPET DIRECTIONAL EXISTENT PE PASAJE SI PE RAMPE

PARAPET PIETONAL EXISTENT PE PASAJE SI PE RAMPE

clasa de incarcare E (A30; V80).
clasa de importanta III
categoria de importanta B

CENTRU

CARTIER GRADISTE

Str. Onisifor Ghibu (asfalt)

Str. Bihorului (asfalt)

Str. Petru Rares (asfalt)

Str. Poetul Octavian Goga (asfalt)

Str. Calea Aradului (asfalt)

Str. Gen. Ion Dragalina (asfalt)

Statie PETROM

Statie Arad

Loc de joaca copii

Dale beton

(Parcare)

Parcare(asfalt)

Depozit Materiale de Constructii

S.C.BODIMAR SRL

PEDRO TRANS GRUP

NOTA:

1. Orice modificare a prezentei planse se face numai cu acordul scris al proiectantului.
2. Orice neconcordanta cu prevederile prezentei planse si situatia din amplasamentul podului, se va aduce la cunostinta proiectantului.

VERIFICATOR EXPERT	NUME	SEMNATURA	CERINTA	REFERAT / EXPERTIZA NR./DATA

BRing Consult
societate comercială cu răspundere limitată - Radu Bogdan Andreas Ghiga
Adresa: Arad, str. Ciocârlie, nr. 3, ap.11.
telfax: 0257 251215, e-mail: office@bringconsult.ro

SEF PROIECT	ing. IUHASZ C.	
PROIECTAT	ing. COSTAN H.	
DESENAT	th. TELECAN L.	
VERIFICAT	ing. IUHASZ C.	

BENEFICIAR: MUNICIPIUL ARAD

PR. NR. 16/2010

REABILITAREA PASAJULUI RUTIER GRADISTE
MUNICIPIUL ARAD

SCARA 1:500

RELEVEU PASAJ
VEDERE PLANA

FAZA PT

PLANSA 02

iul. 2010

clasa de incarcare E (A30 V80).
clasa de importanta III
categoria de importanta B

NOTA:

1. Orice modificare a prezentei planse se face numai cu acordul scris al proiectantului.
2. Orice neconcordanta cu prevederile prezentei planse si situatia din amplasamentul podului, se va aduce la cunostinta proiectantului.

VERIFICATOR EXPERT	NUME	SEMNATURA	CERINTA	REFERAT / EXPERTIZA NR./DATA

BRing Consult
Proiectare constructii civile, drumuri, poduri - Roads, Bridges, Buildings Design
Adresa: Arad, str. Cozia, nr. 3, ap.11,
tel/fax 0257 212123, e-mail: office@bringconsult.ro

SEF PROIECT	ing. IUHASZ C.	
PROIECTAT	ing. COSTAN H.	
DESENAT	th. TELECAN L.	
VERIFICAT	ing. IUHASZ C.	

BENEFICIAR: MUINICIPIUL ARAD — PR. NR. 16/2010

REABILITAREA PASAJULUI RUTIER GRADISTE MUNICIPIUL ARAD

SCARA		FAZA
1:200	RELEVEU VEDERE LATERALA	PT
iul. 2010		PLANSA 03

Pasajul rutier Gradiste prezinta urmatoarele elemente geometrice:

- deschideri: 3 x 30 m ;
- lungimea totala: 120,3 m
- latimea partii carosabile: 15,6 m (in zona mediana exista o linie dubla de tramvai)
- latimea intre parapeti: 21,45 m
- an constructie: 1975-1980 si consolidat in 1985
- clasa de incarcare E (A30 V80).
- clasa de importanta III
- categoria de importanta B .

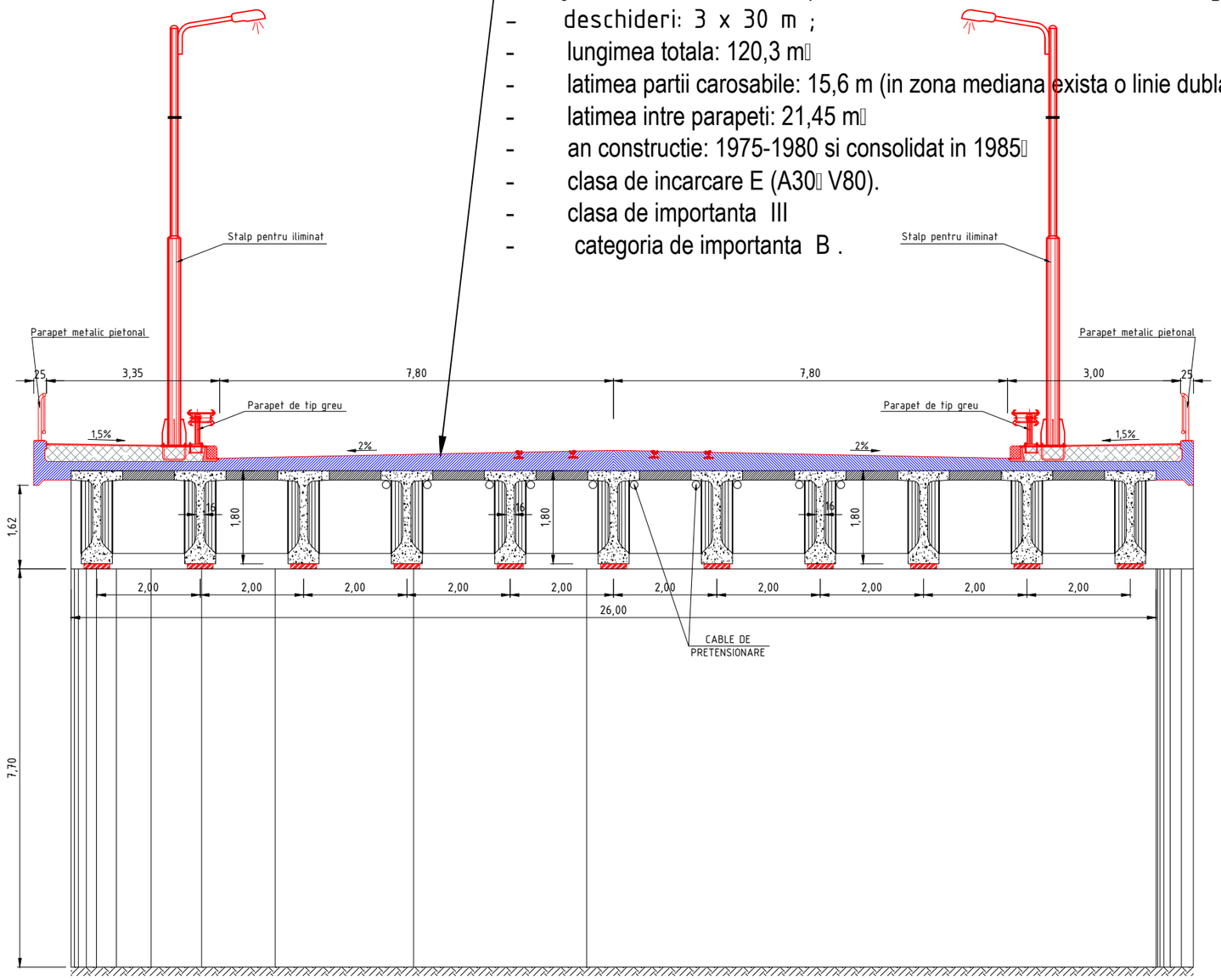

VERIFICATOR EXPERT	NUME	SEMNATURA	CERINTA	REFERAT / EXPERTIZA NR./DATA

BRING CONSULT

Proiectare constructii civile, drumuri, poduri - Roads, Bridges, Buildings Design

Adresa: Arad, str. Cozia, nr. 3, ap.11,
tel/fax 0257 212123, e-mail: office@bringconsult.ro

SEF PROIECT	ing. IUHASZ C.	
PROIECTAT	ing. COSTAN H.	
DESENAT	th. TELECAN L.	
VERIFICAT	ing. IUHASZ C.	

BENEFICIAR: MUNICIPIUL ARAD

PR. NR. 16/2010

REABILITAREA PASAJULUI RUTIER GRADISTE
MUNICIPIUL ARAD

SCARA 1:100

iul. 2010

RELEVEU SECTIUNE TRANSVERSALA
PASAJ PESTE C.F.

FAZA PT

PLANSA 04

Pasaj de incrucisare care asigura traversarea strazii prof. Onisifor Ghibu.I
Structura de rezistenta a suprastructurii pasajului de incrucisare este o dala alcatuita din 19 fasii cu goluri prefabricate precomprimate cu armatura preintinsa.
Fasiile prefabricate au lungimea de 17,30 m si inaltimea h = 0,82 m,

- latimea partii carosabile: 15,6 m (in zona mediana exista o linie dubla de tramvai)
- latimea intre parapeti: 21,45 m
- an constructie: 1975-1980 si consolidat in 1985
- clasa de incarcare E (A30 V80).
- clasa de importanta III
- categoria de importanta B .

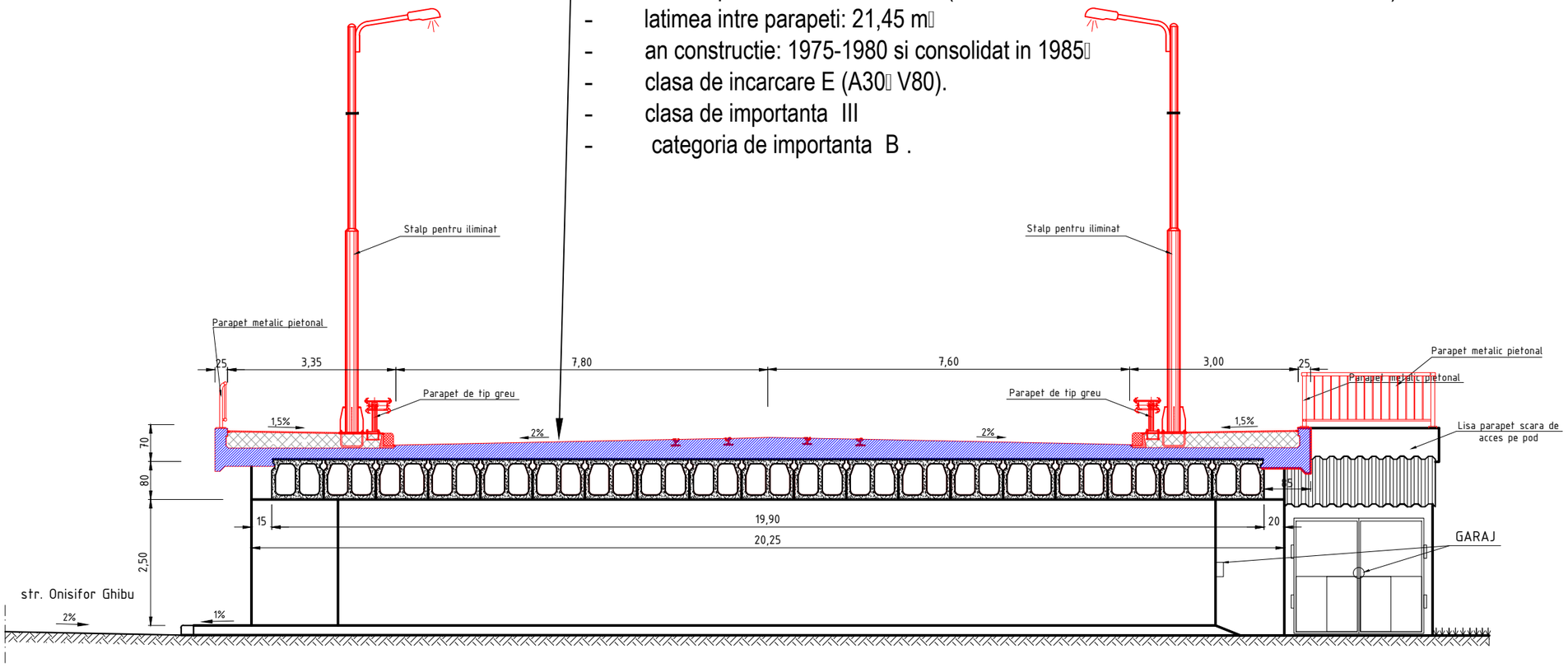

VERIFICATOR EXPERT	NUME	SEMNATURA	CERINTA	REFERAT / EXPERTIZA NR./DATA

BRING CONSULT
Proiectare constructii civile, drumuri, poduri - Roads, Bridges, Buildings Design
Adresa: Arad, str. Cozia, nr. 3, ap.11,
tel/fax 0257 212123, e-mail: office@bringconsult.ro

SEF PROIECT	ing. IUHASZ C.	
PROIECTAT	ing. COSTAN H.	
DESENAT	th. TELECAN L.	
VERIFICAT	ing. IUHASZ C.	

BENEFICIAR: MUNICIPIUL ARAD

PR. NR. 16/2010

REABILITAREA PASAJULUI RUTIER GRADISTE MUNICIPIUL ARAD

SCARA 1:100

iul. 2010

RELEVEU SECTIUNE TRANSVERSALA PASAJ PESTE STR. O.GHIBU

FAZA PT

PLANSA 05

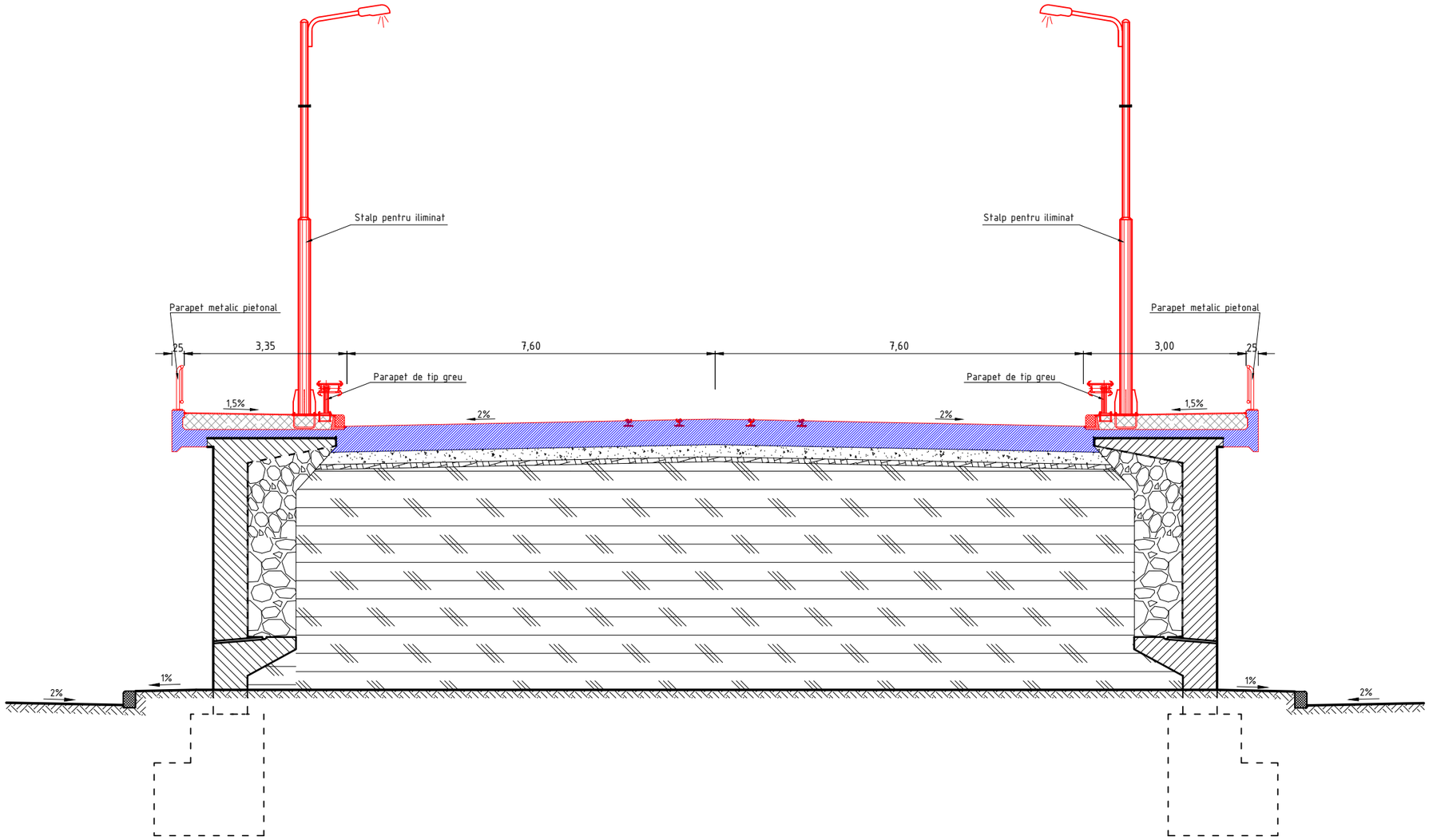

VERIFICATOR EXPERT	NUME	SEMNATURA	CERINTA	REFERAT / EXPERTIZA NR./DATA

BRING CONSULT

Proiectare constructii civile, drumuri, poduri - Roads, Bridges, Buildings Design

Adresa: Arad, str. Cozia, nr. 3, ap.11,
tel/fax 0257 212123, e-mail: office@bringconsult.ro

SEF PROIECT	ing. IUHASZ C.	
PROIECTAT	ing. COSTAN H.	
DESENAT	th. TELECAN L.	
VERIFICAT	ing. IUHASZ C.	

BENEFICIAR: MUNICIPIUL ARAD

PR. NR. 16/2010

REABILITAREA PASAJULUI RUTIER GRADISTE
MUNICIPIUL ARAD

SCARA 1:100

iul. 2010

RELEVEU SECTIUNE TRANSVERSALA RAMPE

FAZA PT

PLANSA 06

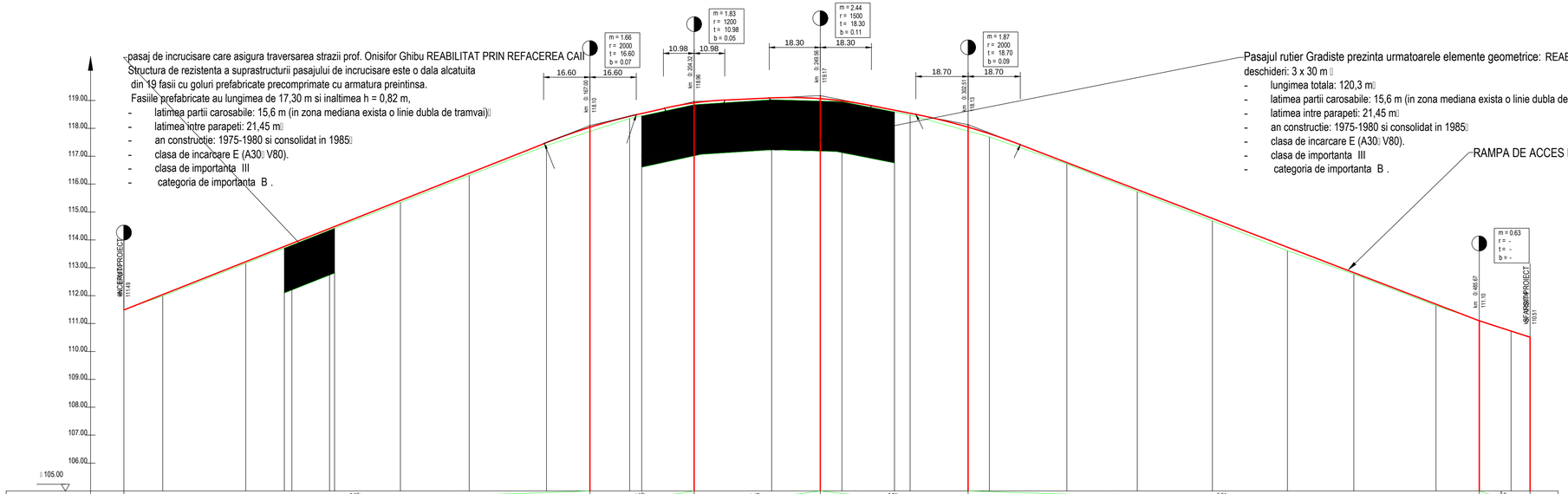

NOTA:
DUPA INDEPARTAREA STRATURILOR CAII PE PASAJ
PROIECTANTUL VA EFECTUA MASURATORI TOPOGRAFICE
SI VA REPROIECTA LINIA ROSIE

VERIFICATOR / EXPERT	NUME	SEMNATURA	CERINTA	REFERAT / EXPERTIZA NR./DATA

BRing Consult
Proiectare construcţii civile, drumuri, poduri - Roads, Bridges, Buildings Design
Adresa: Arad, str. Cozia, nr. 3, ap.11,
tel/fax 0257 212123, e-mail: office@bringconsult.ro

SEF PROIECT	ing. IUHASZ C.
PROIECTAT	ing. COSTAN H.
DESENAT	th. TELECAN L.
VERIFICAT	ing. IUHASZ C.

BENEFICIAR: MUINICIPIUL ARAD

PR. NR. 16/2010

REABILITAREA PASAJULUI RUTIER GRADISTE MUNICIPIUL ARAD

SCARA 1:100 1:1000

PROFIL LONGITUDINAL

FAZA PT

PLANSA 07

iul. 2010

pasaj de incrucisare care asigura traversarea strazii prof. Onisifor Ghibu REABILITAT PRIN REFACEREA CAII
Structura de rezistenta a suprastructurii pasajului de incrucisare este o dala alcatuita
din 19 fasii cu goluri prefabricate precomprimate cu armatura preintinsa.
Fasiile prefabricate au lungimea de 17,30 m si inaltimea h = 0,82 m.
latimea partii carosabile: 15,6 m (in zona mediana exista o linie dubla de tramvai)
latimea intre parapeti: 21,45 m
an constructie: 1975-1980 si consolidat in 1985
clasa de incarcare E (A30: V80).
clasa de importanta III
categoria de importanta B .

Pasajul rutier Gradiste prezinta urmatoarele elemente geometrice: REABILITAT PRIN PLACA DE SUPRABETONARE SI REFACERE CAII
deschideri: 3 x 30 m
- lungimea totala: 120,3 m
- latimea partii carosabile: 15,6 m (in zona mediana exista o linie dubla de tramvai)
- latimea intre parapeti: 21,45 m
- an constructie: 1975-1980 si consolidat in 1985
- clasa de incarcare E (A30: V80).
- clasa de importanta III
- categoria de importanta B

RAMPA DE ACCES LA PASAJ RFEABILIATTA PRIN REFACEREA CAROSABILULUI, A TROTUARULUI SI ALINIILOR DE TRAMVAI

RAMPA DE ACCES LA PASAJ REABILIATTA PRIN REFACEREA CAROSABILULUI, TROTUARULUI SI ALINIILOR DE TRAMVAI

LINII DE TRAMVAI INGLOBATE IN CAROSABIL

SCARI DE ACCES LA PASAJ REPARATE PLACATE CU BALUSTRADA SCHIMBATA

TROTUAR REFACUT

STALPI DE ILUMINAT NOI PE FUNDATIE DE BETON

SCARI DE ACCES REPARATE PLACATE SI CU BALUSTRADA REFACUTA

CULEE CU ZIDURI INTOARSE

STALPI ILUMINAT PE PASAJ FIXATE CU FLANSE IN TROTUAR

ZID DE SPRIJIN LA RAMPA CU REPARATII LOCALE, TENCUITE SI VOPSITE

SCARI DE ACCES LA PASAJ REPARATE PLACATE CU BALUSTRADA SCHIMBATA

CULEE CU ZIDURI INTOARSE

ZID DE SPRIJIN LA RAMPA CUN REPARATII LOCALE

DISPOZITIVE DE ACOPERIRE A ROSTURILOR MODERENE LA ROSTURILE DE PE CULEEI

LINIA CF BUCURESTI ARAD

LINIA CF TIMISOARA ARAD

PARAPET DIRECTIONAL NOU PE PASAJE SI PE RAMPE

PARAPET PIETONAL NOU PE PASAJE SI PE RAMPE

SCARI DE ACCES REPARATE

clasa de incarcare E (A30: V80),
clasa de importanta III
categoria de importanta B

NOTA:
PROIECTANTUL IN PERIOADA DE EXECUTIE VA ACORDA ASISTENTA TEHNICA
PENTRU DETERMINAREA EXACTA A ELEMENTELOR CARE NECESITA REPARATII CU LAPTE DE CIMENT

LEGENDA

Parte carosabila (asfalt)	Cabina telefonica
Trotuar pe langa de acces (asfalt)	Cos de gunoi
Trotuar pe pasaj (asfalt)	Copac
Parcare amenajata pentru o handicap (piatra)	Stalp pentru iluminat
Trotuar (piatra)	Parapet de protectie
Spatiu verde	Parapet de protectie

VERIFICATOR EXPERT	NUME	SEMNATURA	CERINTA	REFERAT / EXPERTIZA NR./DATA

BRING CONSULT
Adresa: Arad, str. Costa, nr. 3, ap.11,
tel/fax 0257 212123, e-mail: office@bringconsult.ro

SEF PROIECT	ing. IUHASZ C.	
PROIECTAT	ing. COSTIA N.	
DESENAT	th. TELECAN L.	
VERIFICAT	ing. IUHASZ C.	

BENEFICIAR: MUNICIPIUL ARAD — PR. NR. 16/2010

REABILITAREA PASAJULUI RUTIER GRADISTE MUNICIPIUL ARAD

SCARA 1:500

DISPOZITIE GENERALA VEDERE PLANA

FAZA PT — PLANSA 08

iul. 2010

nontra urmatoarele elemente geometrice: REABILITAT PRIN PLACA DE SUPRABETONARE SI REFACERE CAI

3 m:
bile: TLS-R (in zona mediana exista o linie dubla de tramvai):
3- 21.45 m:
1990 le consolidat e: 1983:
(A30 VBS).
ata:
eta: S.

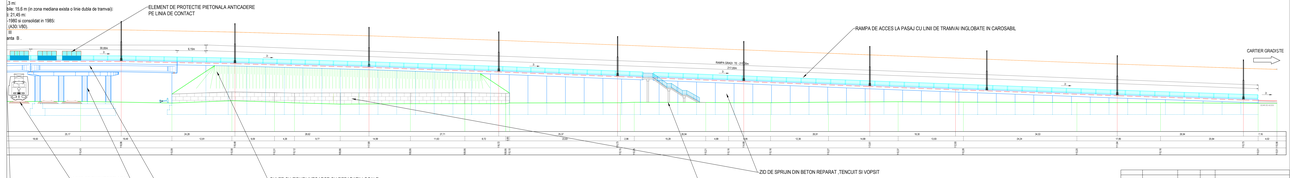

clasa de incarcare E (A30 VBS).
clasa de importanta III
categoria de importanta B

NOTA:
PROIECTANTUL IN PERIOADA DE EXECUTIE VA ACORDA ASISTENTA TEHNICA
PENTRU DETERMINAREA EXACTA A ELEMENTELOR CARE NECESITA REPARATII CU LAPTE DE CIMENT,TENCUITE SI VOPSITE

VERIFICATOR CARTE	NUME	SEMNATURA	DATA	REVIZIA1 CORECTURA AM DATA	
			BENEFICIAR	MUNICIPIUL ARAD	PR AR 2010
				REABILITAREA PASAJULUI PESTE GRADISTE MUNICIPIUL ARAD	
CONSILIER IN ARHITECTURA: ARH. DIPL. ARH. A. MUNTEAN					
DIR. PROJECT: ING. CONSTR. DIPL. ING. I. TOTOVICI			SCARA 1:200	DISPOZITIE GENERALA VEDERE LATERALA	FAZA PT
SEF PROJECT: ING. CONSTR. DIPL. ING. I. TOTOVICI					
DESENAT: ING. CONSTR. DIPL. ING. I. TOTOVICI					1 / 1
VERIFICAT: ING. CONSTR. DIPL. ING. I. TOTOVICI			1:200		PLANSA Nr.
CONTROLAT: ING. CONSTR. DIPL. ING. I. TOTOVICI			1a 2010		

Pasajul rutier Gradiste prezinta urmatoarele elemente geometrice:
REABILITAT PRIN PLACA DE SUPRABETONARE SI REFACERE CAII
deschideri: 3 x 30 m ;
- lungimea totala: 120,3 m
- latimea partii carosabile: 15,6 m (in zona mediana exista o linie dubla de tramvai)
- latimea intre parapeti: 21,45 m
- an constructie: 1975-1980 si consolidat in 1985
- clasa de incarcare E (A30 V80).
- clasa de importanta III
- categoria de importanta B .

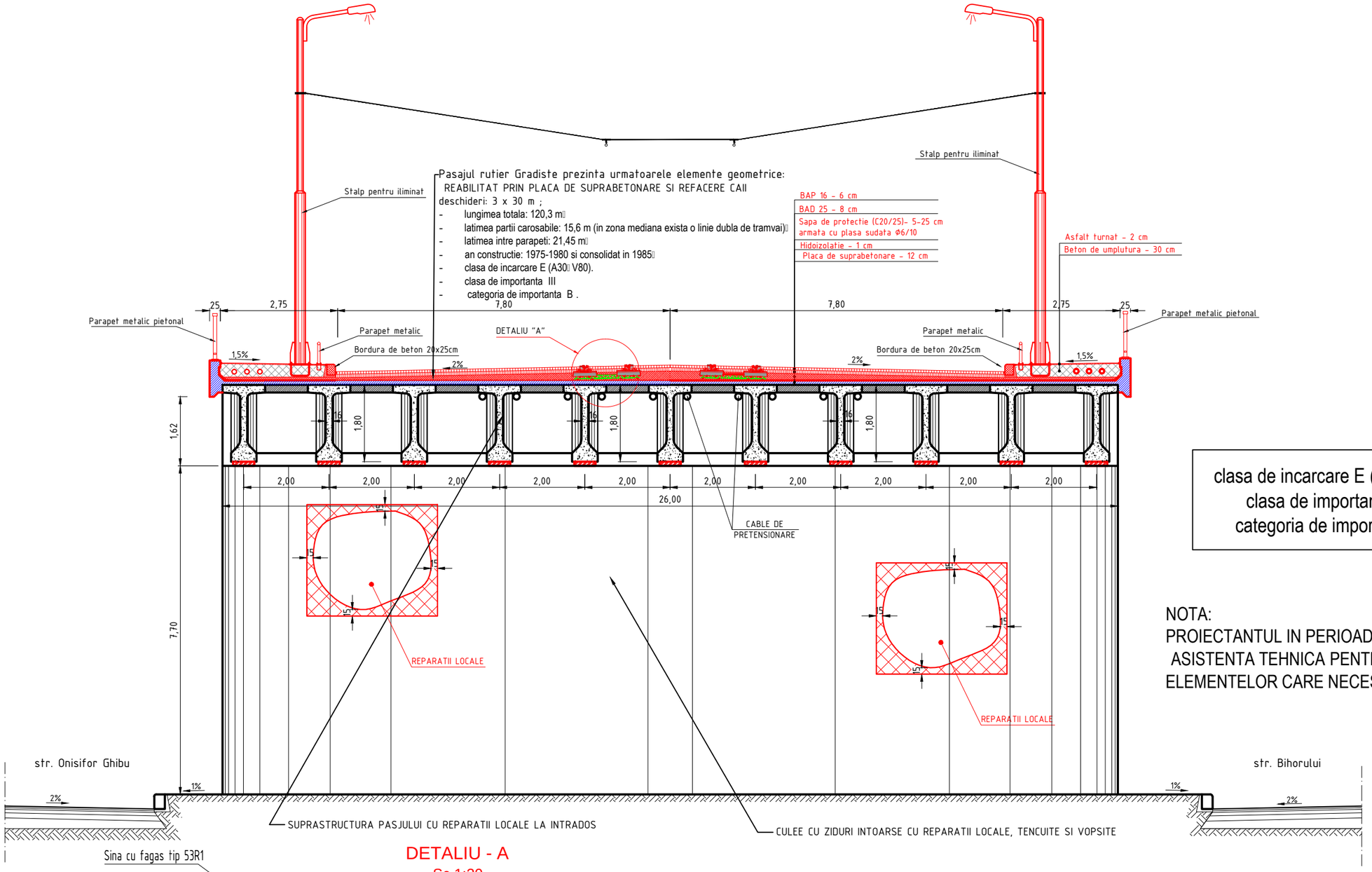

clasa de incarcare E (A30 V80).
clasa de importanta III
categoria de importanta B

NOTA:
PROIECTANTUL IN PERIOADA DE EXECUTIE VA ACORDA ASISTENTA TEHNICA PENTRU DETERMINAREA EXACTA A ELEMENTELOR CARE NECESITA REPARATII CU LAPTE DE CIMENT

DETALIU - A
Sc 1:20

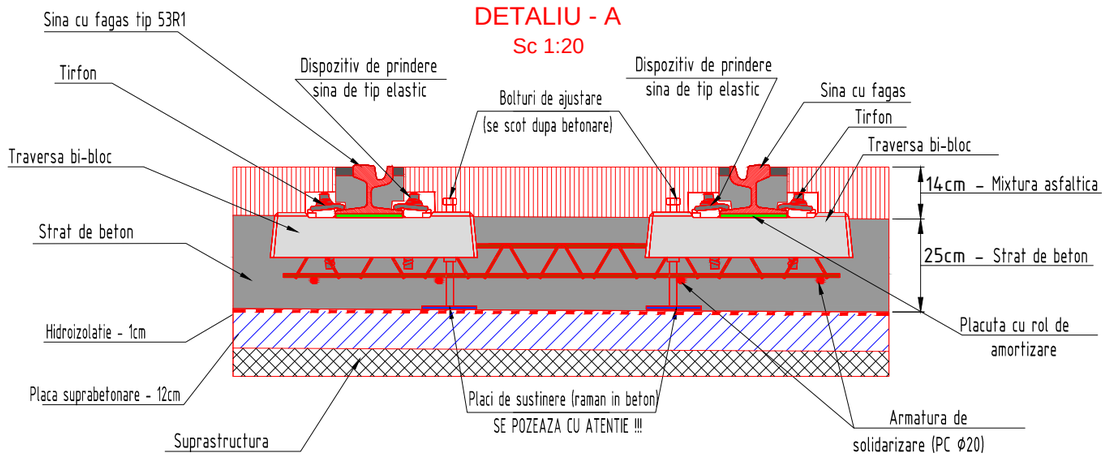

VERIFICATOR EXPERT	NUME	SEMNATURA	CERINTA	REFERAT / EXPERTIZA NR./DATA

BRING CONSULT
Proiectare constructii civile, drumuri, poduri - Roads, Bridges, Buildings Design
Adresa: Arad, str. Cozia, nr. 3, ap.11,
tel/fax 0257 212123, e-mail: office@bringconsult.ro

SEF PROIECT	ing. IUHASZ C.	
PROIECTAT	ing. COSTAN H.	
DESENAT	th. TELECAN L.	
VERIFICAT	ing. IUHASZ C.	

BENEFICIAR:
MUNICIPIUL ARAD

PR. NR. 16/2010

REABILITAREA PASAJULUI RUTIER GRADISTE
MUNICIPIUL ARAD

SCARA
1:20
1:100
iul. 2010

DISPOZITIE GENERALA
SECTIUNE TRANSVERSALA
PASAJ PESTE C.F.

FAZA PT

PLANSA 10

pasaj de incrucisare care asigura traversarea strazii prof. Onisifor Ghibu
REABILITAT PRIN REFACEREA CAII
Structura de rezistenta a suprastructurii pasajului de incrucisare esteo dala alcatuita din 19 fasii cu goluri prefabricate precomprimate cu armatura preintinsa.
Fasiile prefabricate au lungimea de 17,30 m si inaltimea h = 0,82 m,

- latimea partii carosabile: 15,6 m (in zona mediana exista o linie dubla de tramvai)
- latimea intre parapeti: 21,45 m
- an constructie: 1975-1980 si consolidat in 1985
- clasa de incarcare E (A30 V80).
- clasa de importanta III
- categoria de importanta B .

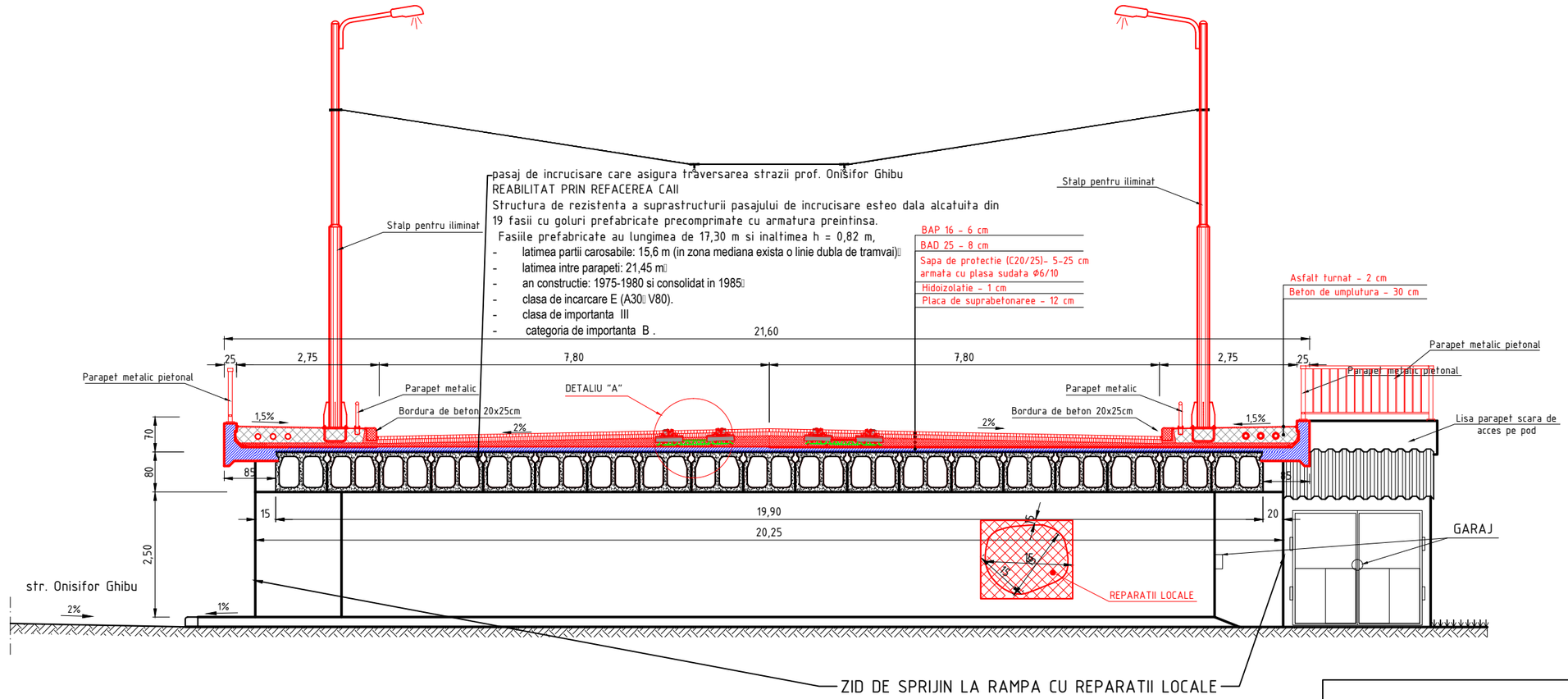

clasa de incarcare E (A30 V80).
clasa de importanta III
categoria de importanta B

DETALIU - A
Sc 1:20

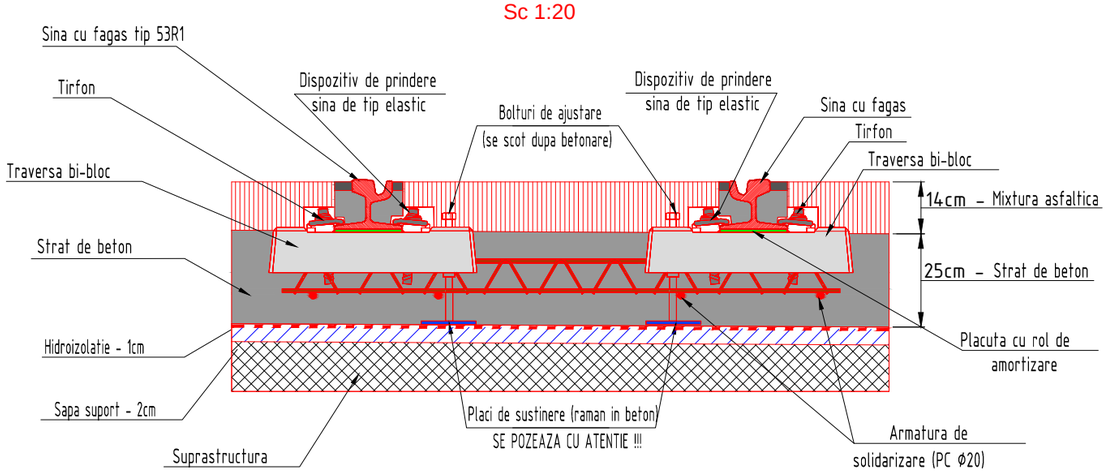

NOTA:
PROIECTANTUL IN PERIOADA DE EXECUTIE VA ACORDA ASISTENTA TEHNICA
PENTRU DETERMINAREA EXACTA A ELEMENTELOR CARE NECESITA REPARATII CU LAPTE DE CIMENT

VERIFICATOR EXPERT	NUME	SEMNATURA	CERINTA	REFERAT / EXPERTIZA NR./DATA

BRING CONSULT
Proiectare constructii civile, drumuri, poduri - Roads, Bridges, Buildings Design
Adresa: Arad, str. Cozia, nr. 3, ap.11,
tel/fax 0257 212123, e-mail: office@bringconsult.ro

SEF PROIECT	ing. IUHASZ C.	
PROIECTAT	ing. COSTAN H.	
DESENAT	th. TELECAN L.	
VERIFICAT	ing. IUHASZ C.	

BENEFICIAR: MUNICIPIUL ARAD

PR. NR. 16/2010

REABILITAREA PASAJULUI RUTIER GRADISTE
MUNICIPIUL ARAD

SCARA 1:20 1:100

iul. 2010

DISPOZITIE GENERALA
SECTIUNE TRANSVERSALA
PASAJ PESTE STR. O.GHIBU

FAZA PT

PLANSA 11

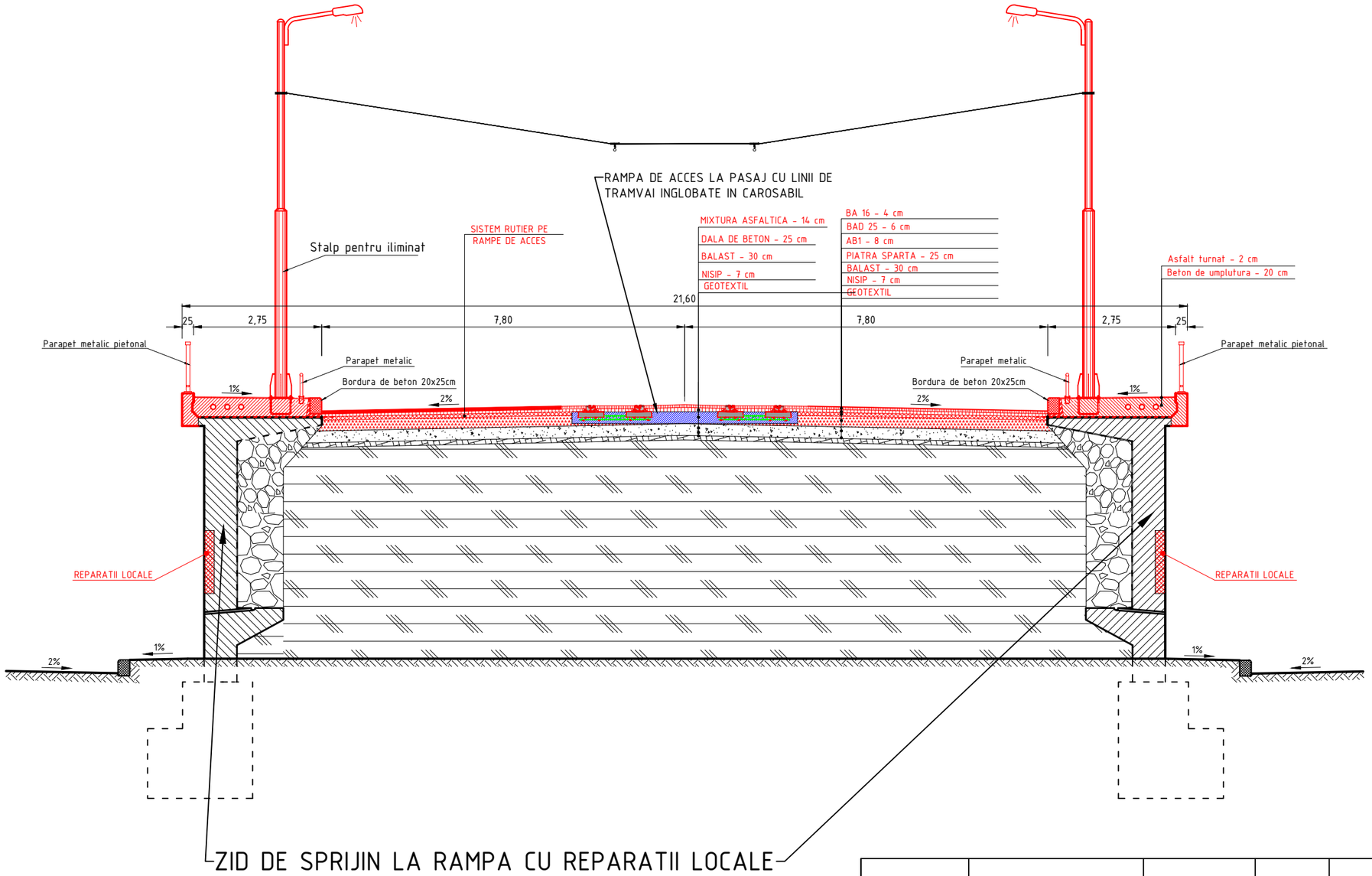

VERIFICATOR EXPERT	NUME	SEMNATURA	CERINTA	REFERAT / EXPERTIZA NR./DATA

BRING CONSULT
Proiectare constructii civile, drumuri, poduri - Roads, Bridges, Buildings Design
Adresa: Arad, str. Cozia, nr. 3, ap.11,
tel/fax 0257 212123, e-mail: office@bringconsult.ro

SEF PROIECT	ing. IUHASZ C.	
PROIECTAT	ing. COSTAN H.	
DESENAT	th. TELECAN L.	
VERIFICAT	ing. IUHASZ C.	

BENEFICIAR: MUNICIPIUL ARAD

PR. NR. 16/2010

REABILITAREA PASAJULUI RUTIER GRADISTE MUNICIPIUL ARAD

SCARA 1:100 1:100

iul. 2010

PROFIL TRANSVERSAL TIP PE RAMPE

FAZA PT

PLANSA 12

(F)AZA 2

... superioara a grinzil or principale, pe toata latimea si lungimea podului,
... de suprabetonare si tablierul existent.
... latimea zonei carosabile si a trotuarului, unde se termina cu lisa parapetului.
... me constanta de 10 cm.
... revazut cu lacrimar la partea inferioara si placi metalice necesare pentru

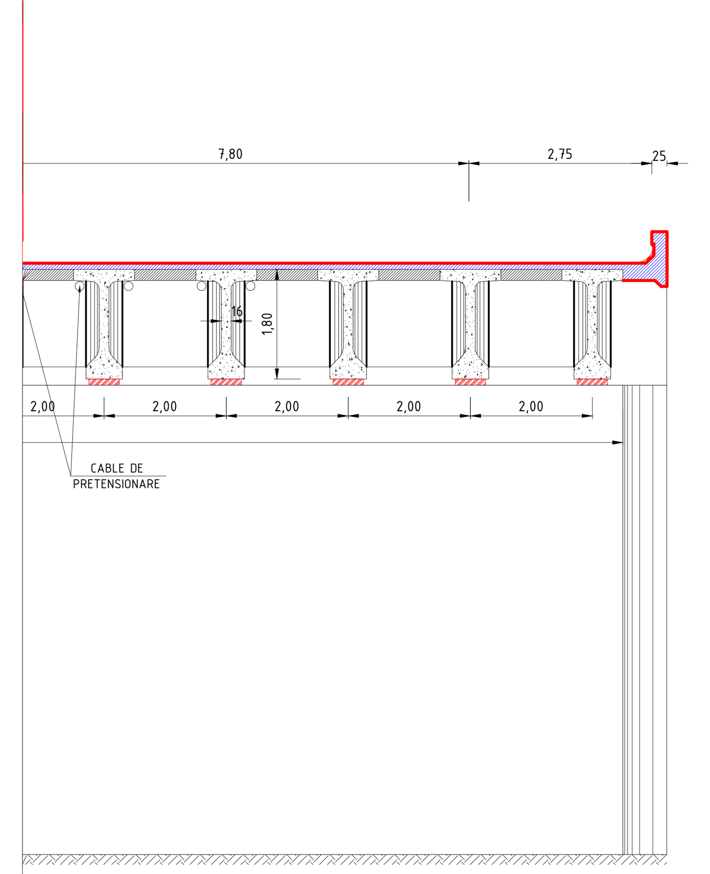

FAZA 3

6. Se monteazŁ parapetul pietonal metalic pe toata lungimea pasajului si a rampelor de acces.
7. Pe pile se asigura continuzarea rostului realizat articulat la nivelul placii de suprabetonare.
8. Se monteaza la cota rosie panouri din sine de tramvai cu rosturi sudate, fixate elastic de un sistem de rezemare bi-bloc din beton armat, solidarizate intre ele prin intermediul unei constructii metalice. Montarea la cota rosie se realizeaza cu ajutorul unor bolturi de ajustare, care prin infiletare permit ridicarea sau coborarea locala a sinei. Se monteaza armaturi de rezistenta pe toata latimea zonei destinata circulatiei unui sine de tramvai.

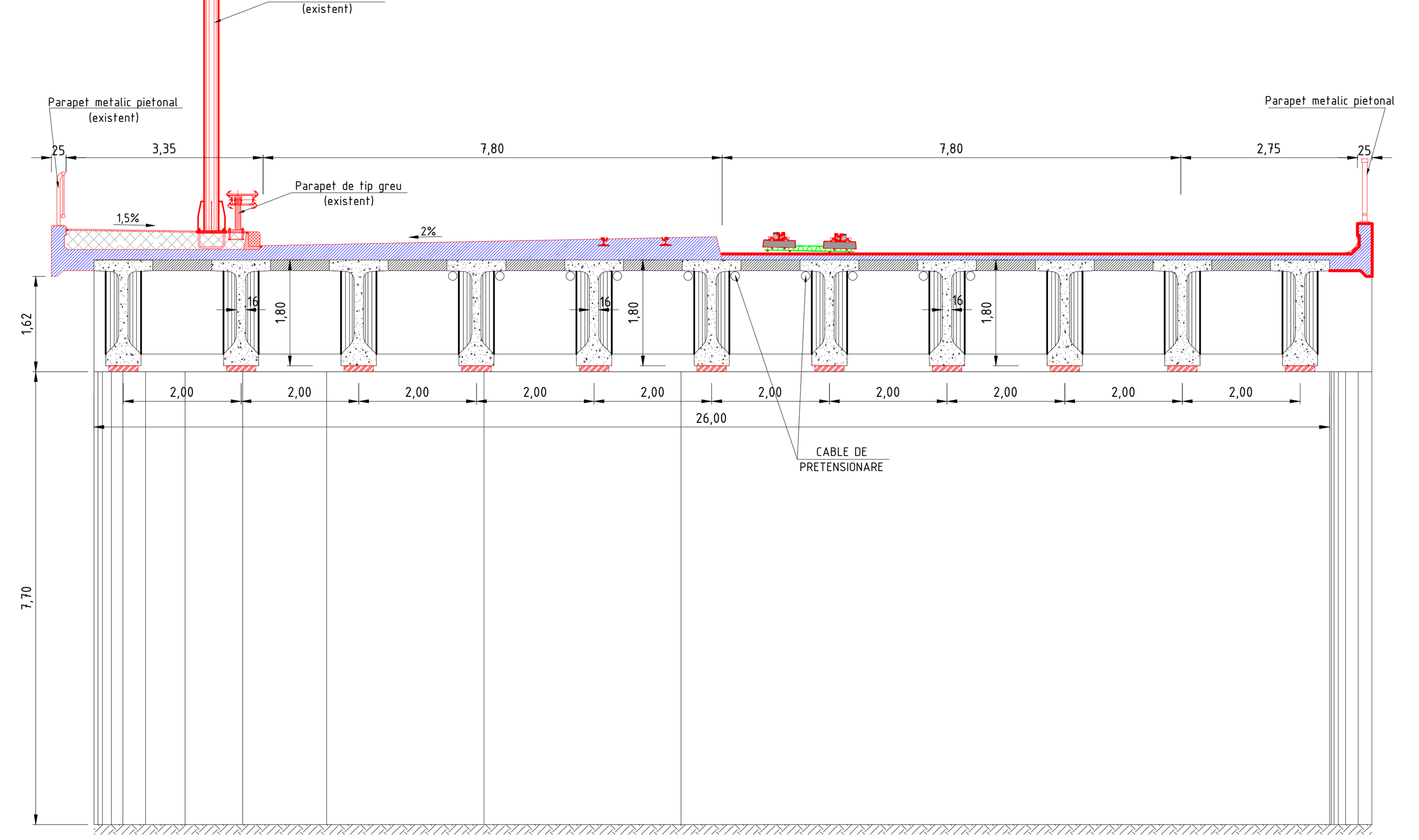

FAZA 4

9. Se monteaza hidroizolatia pe dala de suprabetonare, de 1 cm grosime, pe latimea trotuarului pietonal si a zonei carosabile. Hidroizolatia se racordeaza la lisa parapetului si la dispozitivele de acoperire a rosturilor de pe culei.
10. Se executa sapa de protecŞe a hidroizolatiei, din beton de ciment C 20/25, in grosime variabila de 5-20 cm, armata cu plasa tip BuzŁu Ï 6 mm, cu ochiuri pŁtrate de 10 cm.

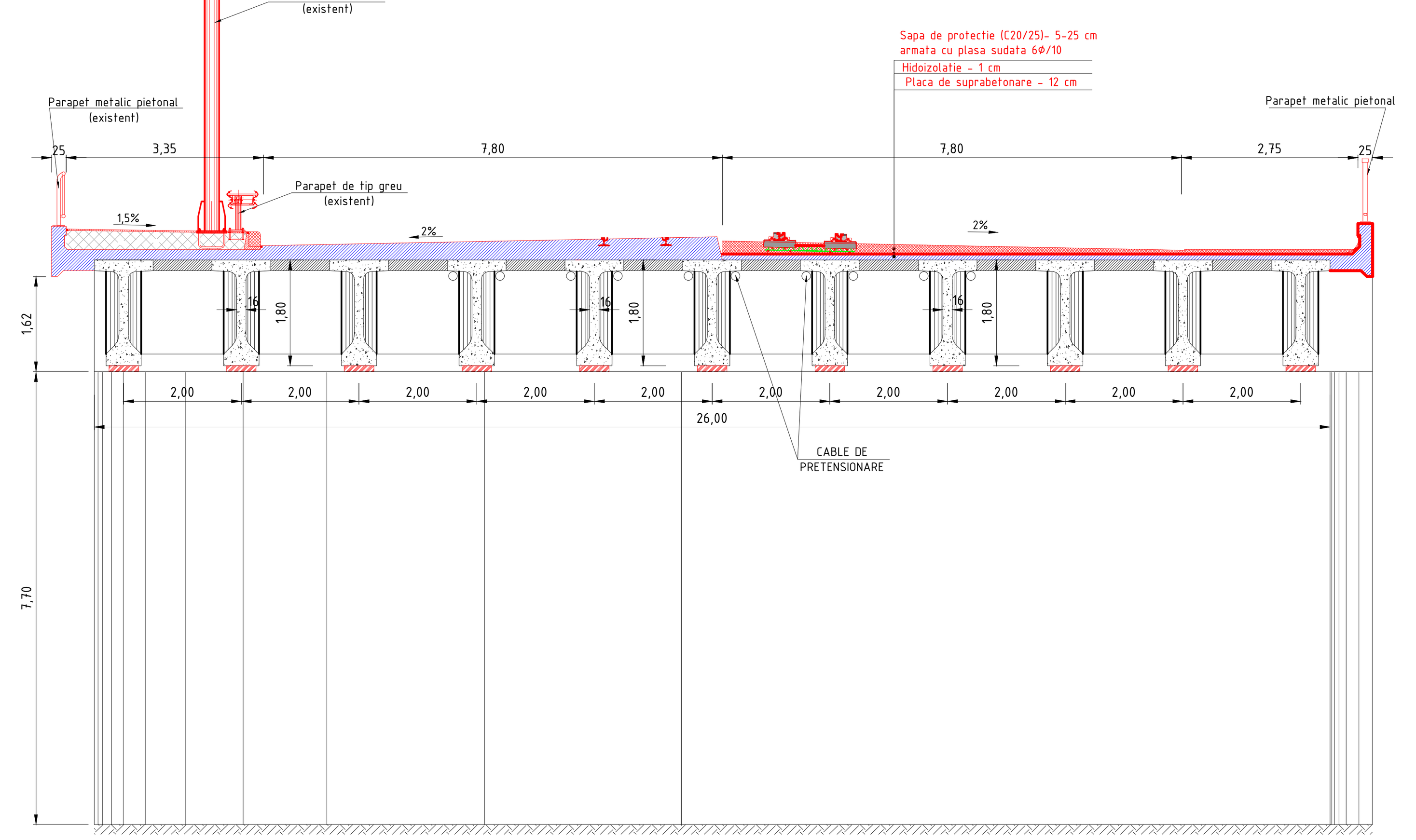

FAZA 5

11. Se monteaza bordurile prefabricate pe un strat de mortar de poza de 2 cm grosime.
12. Se monteaza tuburi din PVC Ï 120 mm in spatele bordurilor, in golul din trotuarul pietonal.
13. Se executa umplutura trotuarului din beton de ciment.

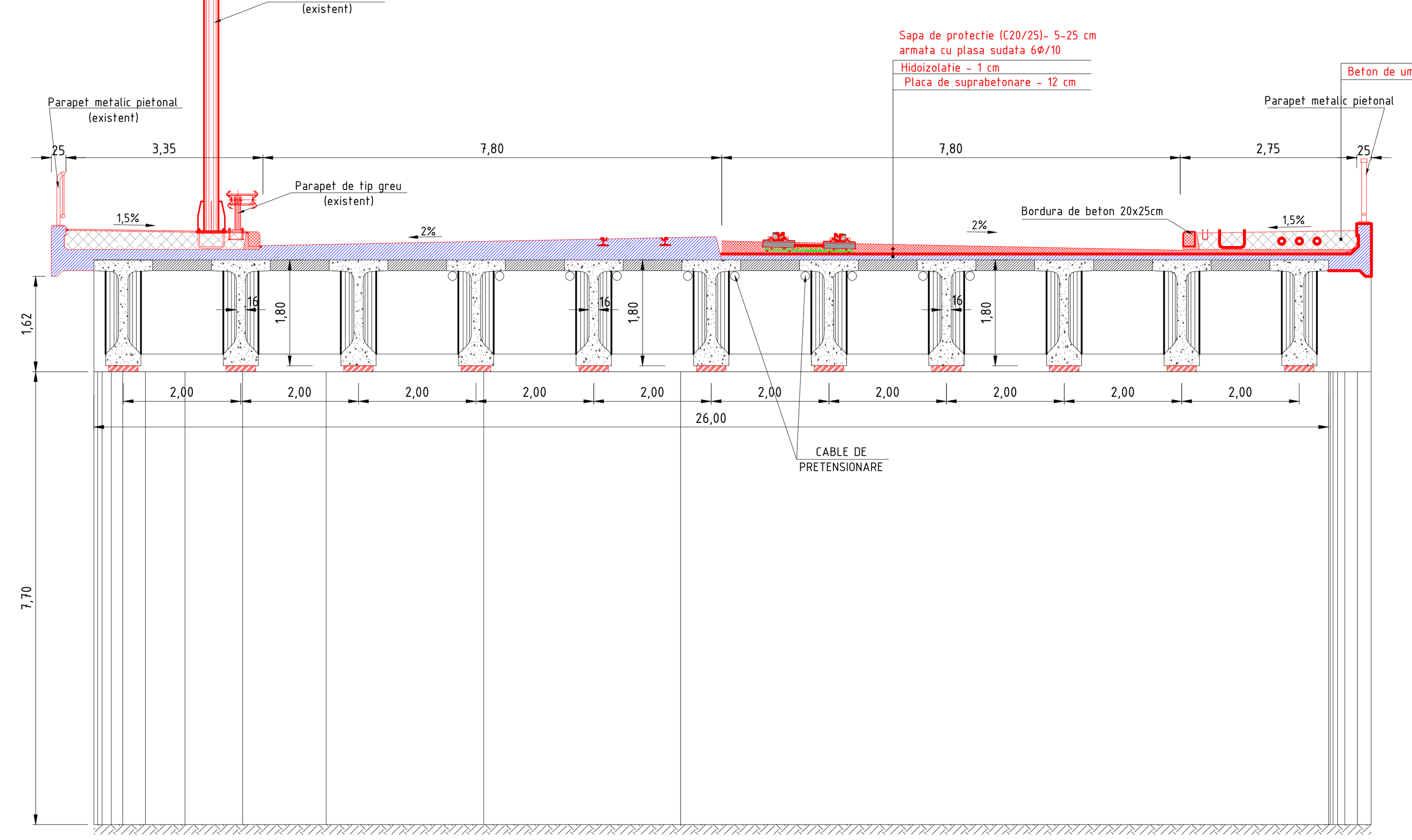

FAZA 6

14. Se executa imbracamintea caii pe zona carosabila si tramvai, din doua straturi de asfalt, primul din BAD 25 cu grosime de 8 cm si stratul de uzura din asfalt turnat cilindrat BAP16 de 6 cm grosime. Se asigura pantele longitudinale si transversale de 2% necesare asigurŁrii scurgerii apelor la fata bordurii, in lungul pasajului, pana la gurile de scurgere de pe rampe. Pe zona destinata circulatiei tramvaiului, stratul de imbracaminte se executa pana la 2 cm sub nivelul ciupercii sinei.
15. Se executa imbracamintea pe trotuare din asfalt turnat de 2 cm grosime. Se asigura panta transversala de 1,5% necesara asigurŁrii scurgerii apelor spre borduri.
16. Se executa cordoanele de impermeabilizare din chit tiocolic, la lisa parapetului, in spatele si in fata bordurilor, in jurul gurilor de scurgere, a dispozitivelor de acoperire a rosturilor si de o parte si de alta a sinei

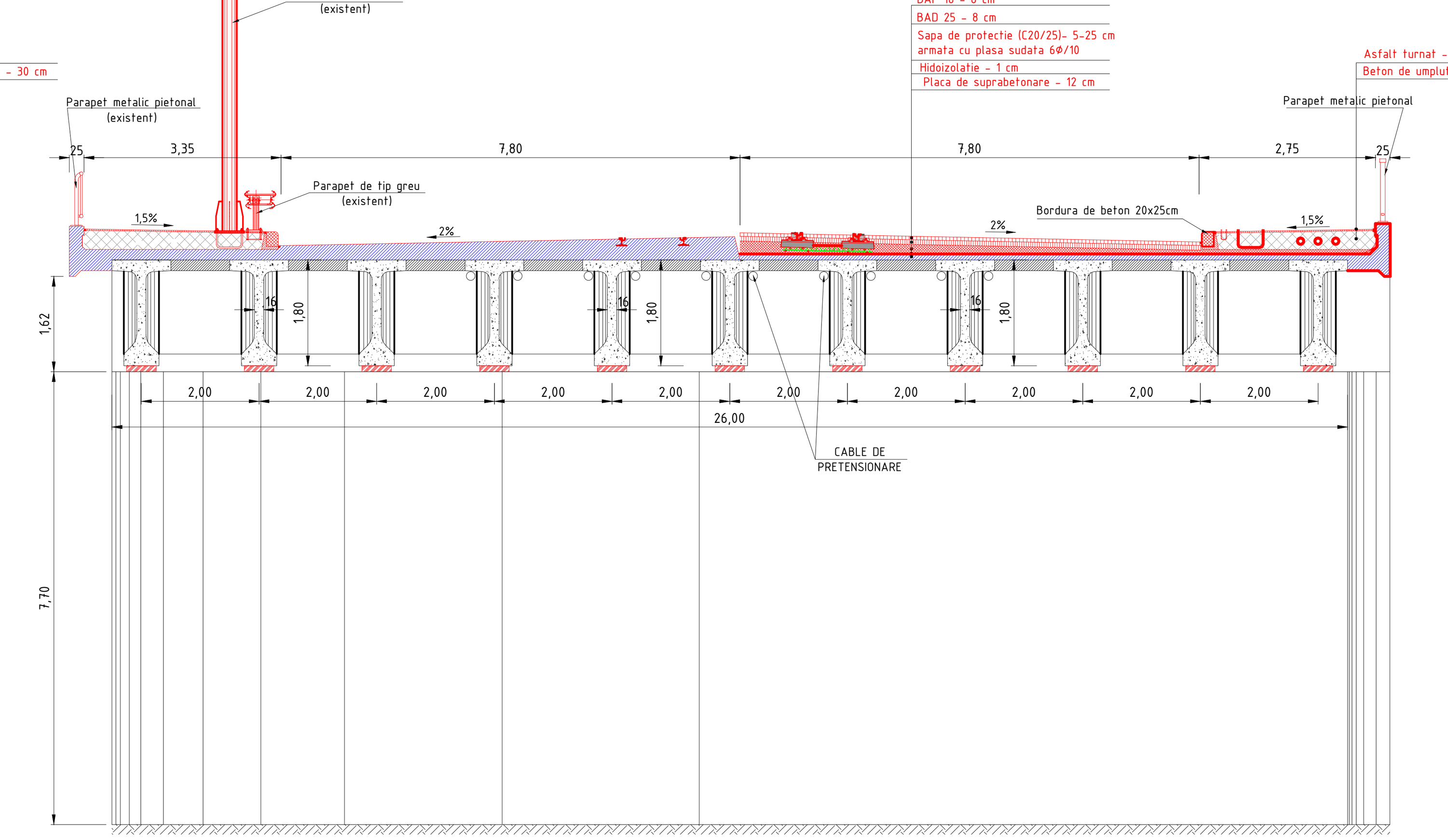

FAZA 7

17. Se monteaza parapetul metalic de protectie, pe trotuare, imediat in spatele bordurilor.
18. Se monteazŁ dispozitivele de acoperire a rosturilor noi, pe culei.
19. Se monteaza stalpii de iluminat electric, pe trotuare, in spatele parapetului metalic.
20. Se monteaza firul de contact pentru circulatia tramvaielor si plasele de protectie pietonala, in dreptul liniilor de cale ferata.
21. Se executa lucrŁrile de reparatie pe cealaltŁ jumŁtate de cale.
22. Se executa semnalizarea rutiera orizontala si verticala

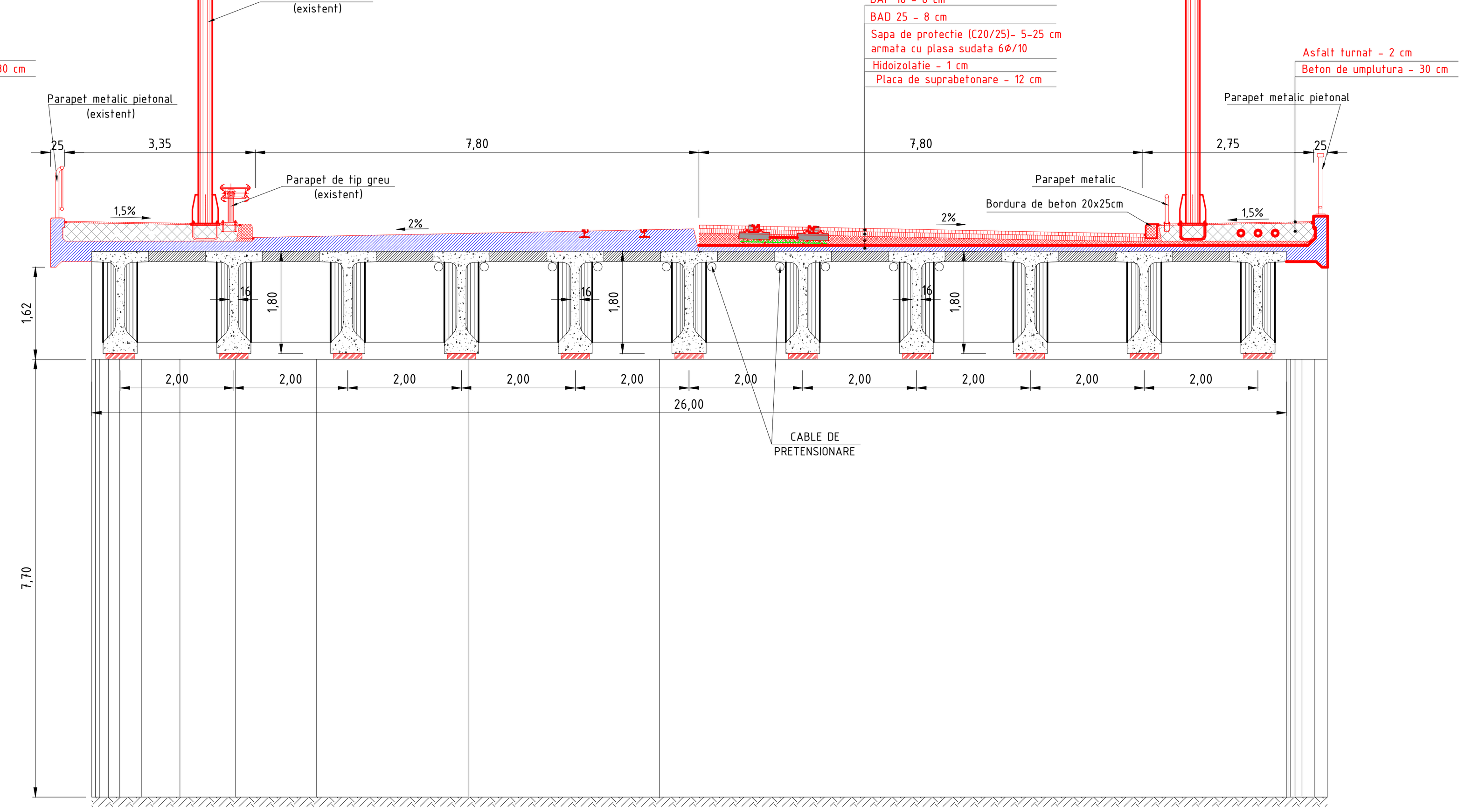

VERIFICATOR EXPERT	NUME	SEMNATURA	CERINTA	REFERAT / EXPERTIZA NR./DATA

BRing CONSULT – Proiectare constructii civile, drumuri, poduri - Roads, Bridges, Buildings Design

Adresa: Arad, str. Cozia, nr. 3, ap.11,
tel/fax 0257 212123, e-mail: office@bringconsult.ro

SEF PROIECT	ing. IUHASZ C.
PROIECTAT	ing. COSTAN H.
DESENAT	th. TELECAN L.
VERIFICAT	ing. IUHASZ C.

BENEFICIAR: MUIN[I]CIPIUL ARAD — PR. NR. 16/2010

REABILITAREA PASAJULUI RUTIER GRADISTE MUNICIPIUL ARAD

SCARA		FAZA
1:100	TEHNOLOGIE DE EXECUTIE REABILITARE PASAJ	PT
iul. 2010		PLANSA 13

Detaliu consola trotuar

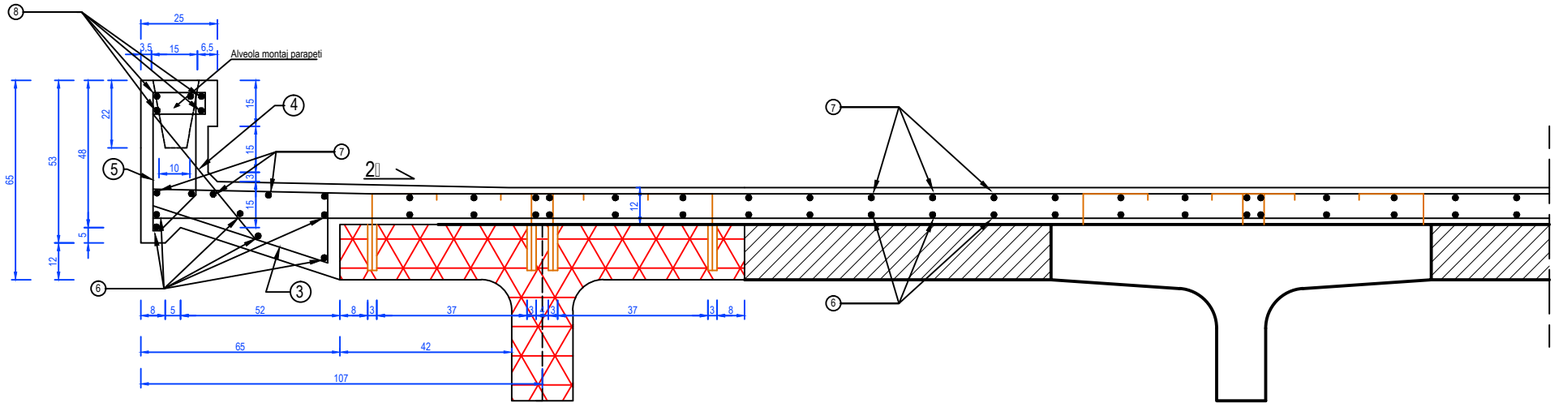

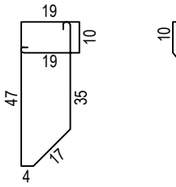

⑤ Ø10/20 OB37 L=1.65m
(2x450=900 bare)

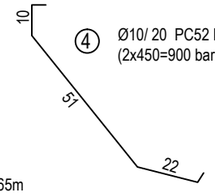

④ Ø10/ 20 PC52 L=1.05m
(2x450=900 bare)

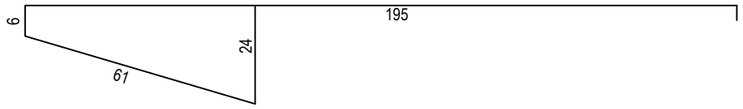

③ Ø10/20 PC52 L=3.05
(2x450 bare)

② Ø10/17 PC52 L=8.50m (2x530=1080 bare)

① Ø8/20 PC52 L=9.75m (2x450=900 bare)

⑧ 2x11x3 Ø8 OB37 L=30.50m (66 bare)

⑦ 2x54x3 Ø8/20 OB37 L=30.50m (324 bare)

⑥ 2x54x3 Ø8/20 OB37 L=30.50m (324 bare)

⑨ 2x54x3 Ø14/20 PC52 L=12.00m (324 bare)
(se dispune peste rostul de pe pila)

□□□□AS□D□A□MA□U□□								
□U□□□M□□□D□AM□□□□								
M□r□□	Ï	□□□□□□□□ □□□□□		O□□□		□□□□		
				Ï 8	Ï 10	Ï 8	Ï 10	Ï 14
1	8	900	9.75			8775		
2	10	1080	9.75				10530	
3	10	900	3.05				2745	
4	10	900	1.05				945	
5	10	900	1.65		1485			
6	8	324	30.50	9882				
7	8	324	25.00	8100				
8	8	66	30.50	2013				
9	14	324	12.00					3888
□O□A□□U□□□M□□D□AM□□□□□□				□□□□□	□□□□	□□□□	□□□□□	□□□□
□□□U□A□□□□□□□□□□□□□□□□□□□□□□□□				□□□□□	□□□□□	□□□□□	□□□□□	□□□□□
□□□U□A□□□D□AM□□□□□□□□□□□□□□□□□□□□□□□□				□□□□	□□□□□	□□□□□□	□□□□□□	□□□□□□
□O□A□□□□□□A□□□□□□□□□□□□□□□□□□□□□□□□				□□□□□□□□□□□□□□□□□□□□

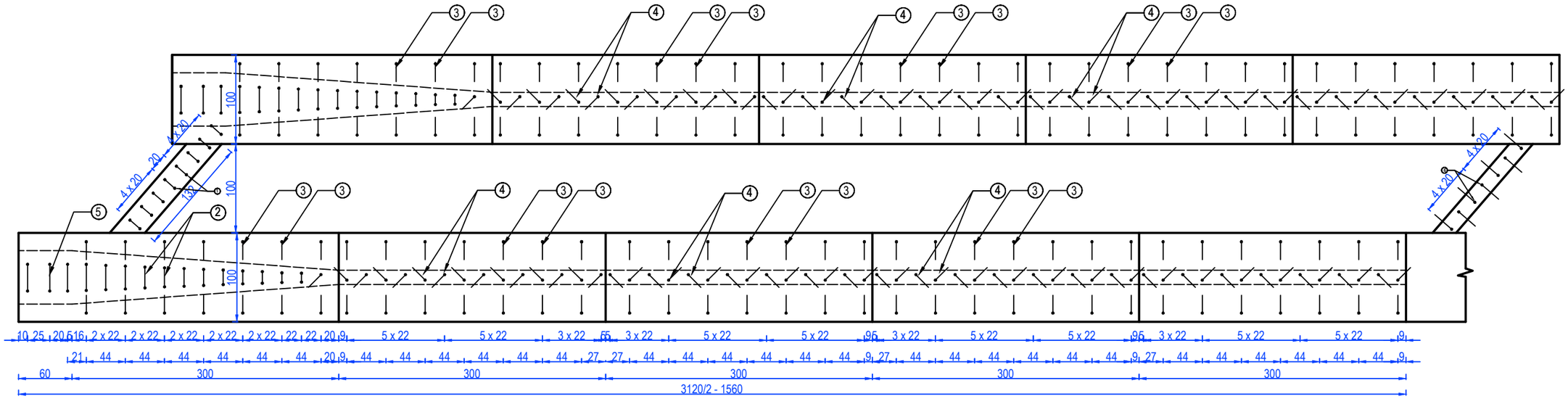

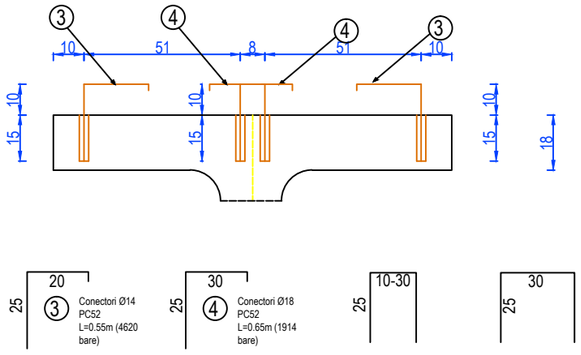

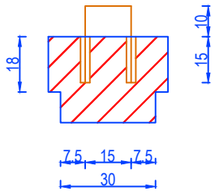

① Conectori Ø16/20 PC52
L=0.75 m (480 bare)

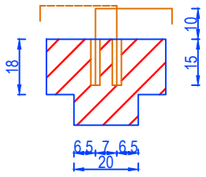

⑥ Conectori Ø16/20 PC52
L=0.60 m (210 bare)

② Conectori Ø18 PC52
L=0.70m (792 bare)

⑤ Conectori Ø18 PC52
L=0.80m (198 bare)

□□□□AS□D□□A□MA□U□□						
				□U□□□M□□D□AM□□□□		
M□r□□	Ï	□□□□□□□□	□□□□□	□□□□		
				Ï 14	Ï 16	Ï 18
1	16	480	0.75		360	
2	18	792	0.70			554.4
3	14	4620	0.55	2541		
4	18	1914	0.65			1531.2
5	18	198	0.80			158.4
6	16	210	0.60		126	
□O□A□□U□□□M□□D□AM□□□□□□				□□□□	□□□	□□□□
□□□U□A□□□□□□□

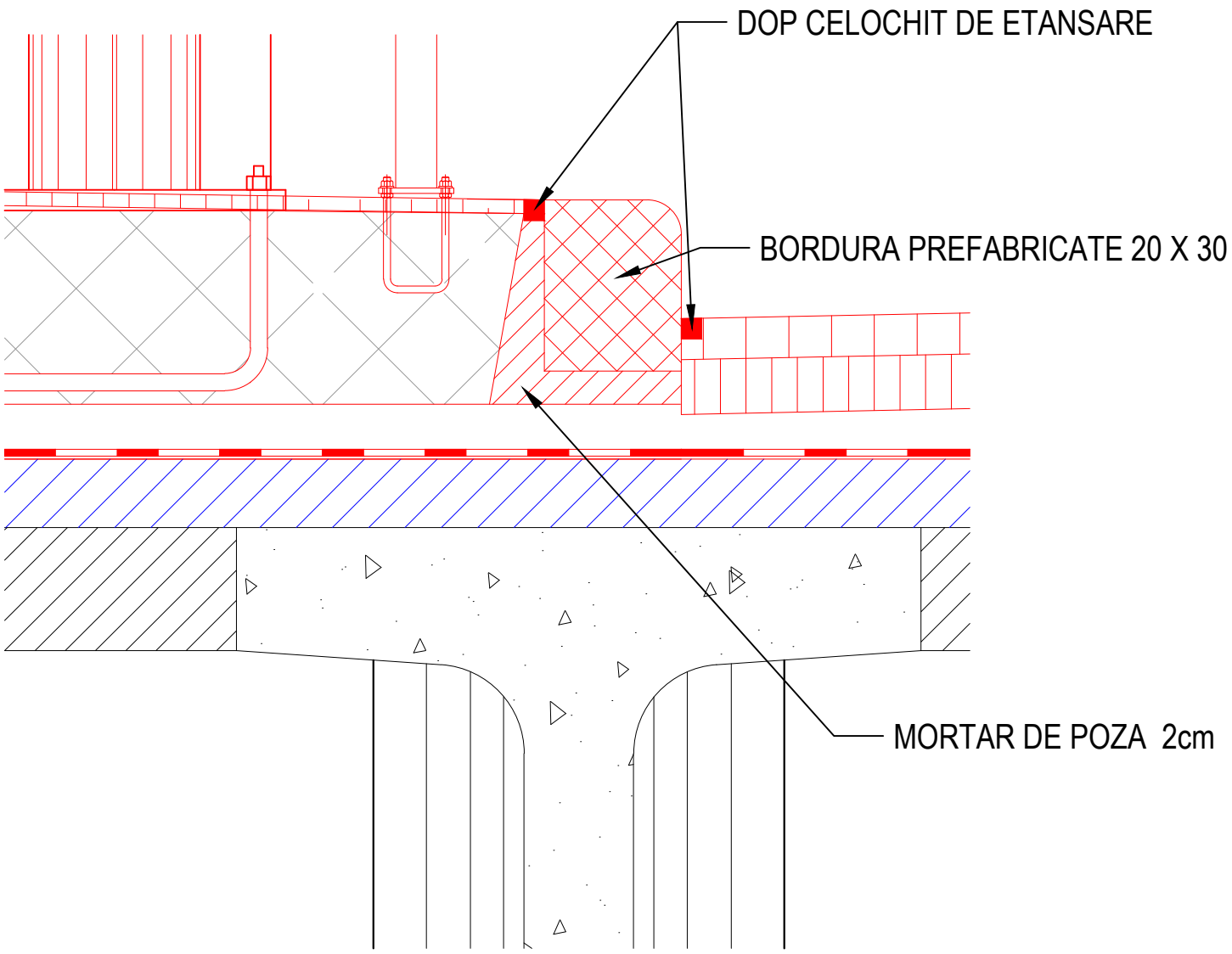

VERIFICATOR EXPERT	NUME	SEMNATURA	CERINTA	REFERAT / EXPERTIZA NR./DATA

BRING CONSULT
Proiectare constructii civile, drumuri, poduri - Roads, Bridges, Buildings Design
Adresa: Arad, str. Cozia, nr. 3, ap.11,
tel/fax 0257 212123, e-mail: office@bringconsult.ro

SEF PROIECT	ing. IUHASZ C.	
PROIECTAT	ing. COSTAN H.	
DESENAT	th. TELECAN L.	
VERIFICAT	ing. IUHASZ C.	

BENEFICIAR:
MUNICIPIUL ARAD

PR. NR. 16/2010

REABILITAREA PASAJULUI RUTIER GRADISTE
MUNICIPIUL ARAD

SCARA 1:10

iul. 2010

DETALIU BORDURA

FAZA PT

PLANSA 16

Detaliu armare consola trotuar pe zid de sprijin si pe zidul intors

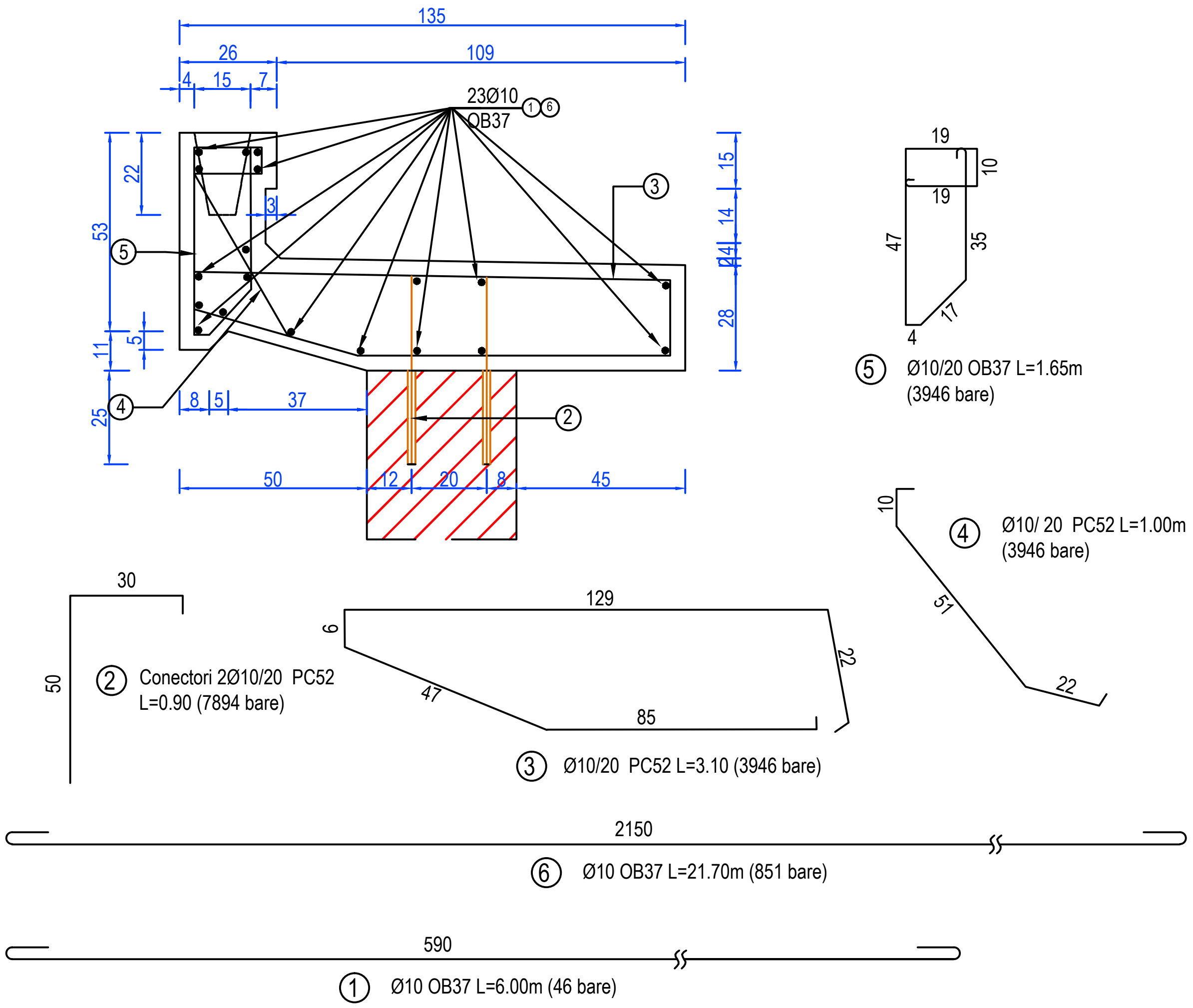

CERINTE DE CALITATE

BETON	C25/30;
OTEL	OB37; PC52; STNB
CLASA DE EXPUNERE	2b
GRAD DE IMPERMEABILITATE	P8
GRAD DE GELIVITATE	G100
TIP CIMENT	I42,5
RAPORT APA/CIMENT	0,40
STRAT DE ACOPERIRE	2,5 cm

[illegible]					
				[illegible]	
[illegible]	Ï	[illegible]	[illegible]	[illegible]	[illegible]
				Ï 10	Ï 10
1	10	46	6.00	276	
2	10	792	0.90		712.8
3	10	4620	3.10		14322
4	10	1914	1.00		1914
5	10	198	1.65	326.7	
6	10	851	21.70	18466.7	
[illegible]				[illegible]	[illegible]
[illegible]				[illegible]	[illegible]
[illegible]				[illegible]	[illegible]
[illegible]				[illegible]	

VERIFICATOR EXPERT	NUME	SEMNATURA	CERINTA	REFERAT / EXPERTIZA NR./DATA

BRING CONSULT

Proiectare constructii civile, drumuri, poduri - Roads, Bridges, Buildings Design

Adresa: Arad, str. Cozia, nr. 3, ap.11,
tel/fax 0257 212123, e-mail: office@bringconsult.ro

SEF PROIECT	ing. IUHASZ C.
PROIECTAT	ing. COSTAN H.
DESENAT	th. TELECAN L.
VERIFICAT	ing. IUHASZ C.

BENEFICIAR: MUINICIPIUL ARAD

PR. NR. 16/2010

REABILITAREA PASAJULUI RUTIER GRADISTE

SCARA 1:20 1:50

iul. 2010

PLAN COFRAJ SI ARMARE GRINDA PARAPET PE ZIDUL DE SPRIJIN

FAZA PT

PLANSA 17

PLAN ARAMARE
Scara 1:50

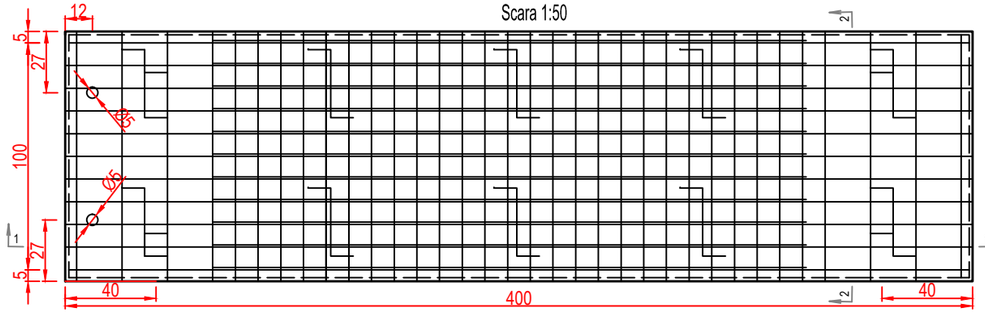

PLAN COFRAJ
Scara 1:20

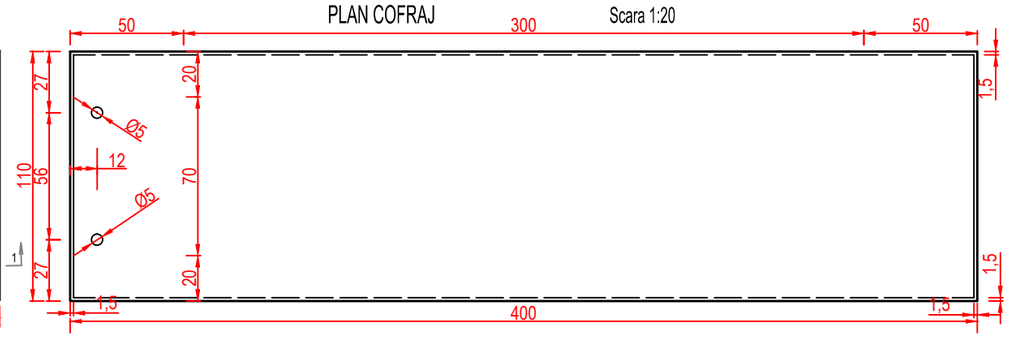

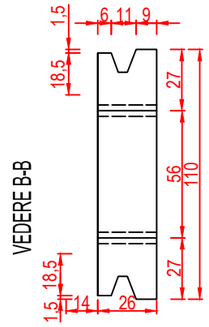

SECTIUNE 1-1

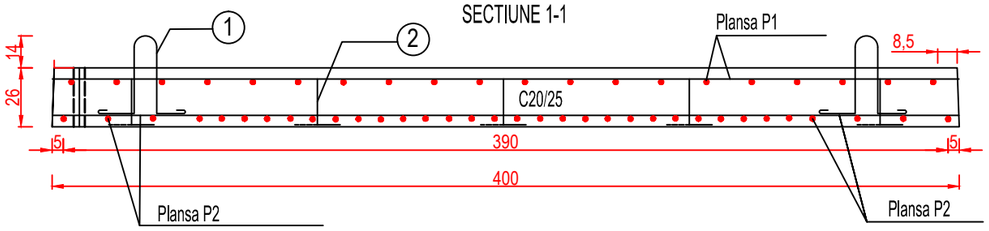

VEDERE A-A

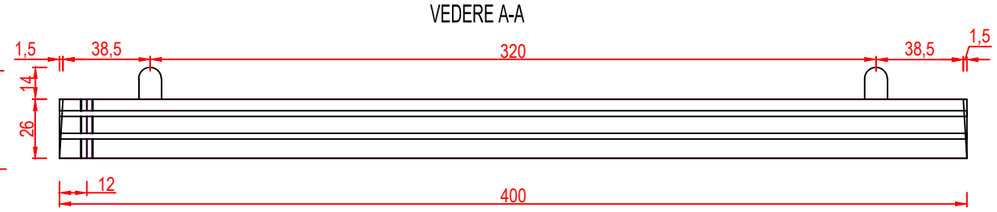

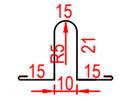

1 OB37 4 Ø 12 L=1.05

STNB Plasa P1-Ø6/100xØ4/200(127 GR 283)

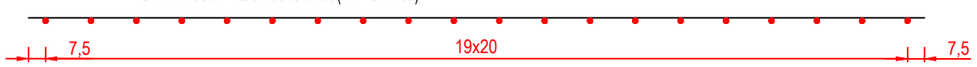

STNB 2 Plase P2-Ø8/100xØ5/200(130 GR 447)

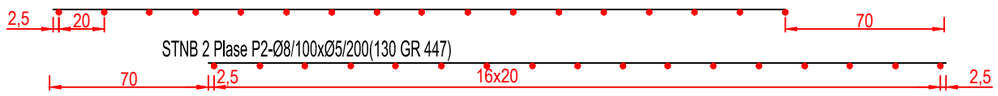

SECTIUNE 2-2

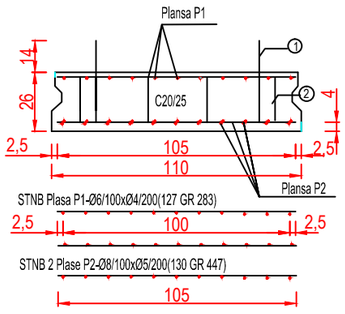

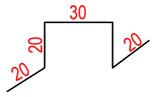

1 Capre OB37 104Ø12 L=1.10

DETALIU ROST
Scara 1:10

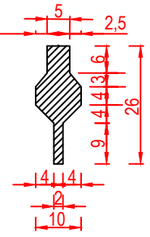

4 GRINZI DE REZEMARE L=19.8m

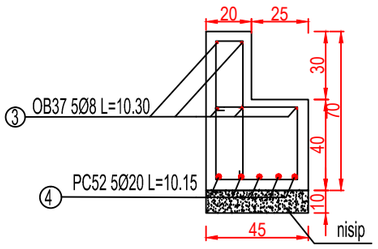

Ancoraje dale racordare CB

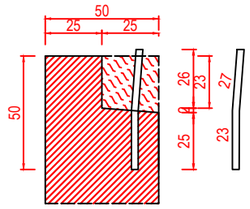

6 Ancoraje Ø20/56-59 PC52 L=50m (136 bare)

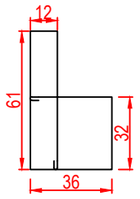

OB37 Etr. Ø8Ø20 L=2.50

Volum beton C12/15 pt.1 gr.=1.97 mc
Consum otel OB37=56.60 kg
PC52=101.00kg

OB37 C20/25
PC52 C12/15
STNB

Categoria de importanta:B
Clasa de importanta:III
Clasa de expunere:3
Exigente de calitate:A4, B2

EXTRAS DE ARMATURA
1 BUC. GRINDA DE REZEMARE

M	Ø mm	n buc	L(m)	OB37 Ø8	PC52 Ø20
3	8	10	10.3	103.00	
4	20	10	10.30		103.00
5	8	100	2.50	250.00	
6	20	34	0.50		17.00
Total lungimi pe Ø (m)				353.00	120.00
Masa pe metru (kg/m)				0.395	2.460
Masa pe Ø (m)				139.44	295.20
TOTAL (kg)				434.64	

EXTRAS DE MATERIALE PENTRU O PLACA DE RACORDARE

Denumire element	Volum beton mc	Greutate element kg	Otel beton (kg)				MARCA BETON	Clasa de precizie	NR BUC
			OB37	PC52	STNB	TOTAL			
DR-4.0x1.10x0.26	1.107	2.768	13.50	-	43.50	57.00	C20/25	CP8	68

VERIFICATOR EXPERT	NUME	SEMNATURA	CERINTA	REFERAT / EXPERTIZA NR./DATA

BRING CONSULT
Proiectare constructii civile, drumuri, poduri - Roads, Bridges, Buildings Design
Adresa: Arad, str. Cozia, nr. 3, ap.11,
tel/fax 0257 212123, e-mail: office@bringconsult.ro

SEF PROIECT	ing. IUHASZ C.
PROIECTAT	ing. COSTAN H.
DESENAT	th. TELECAN L.
VERIFICAT	ing. IUHASZ C.

BENEFICIAR: MUNICIPIUL ARAD

PR. NR. 16/2010

REABILITAREA PASAJULUI RUTIER GRADISTE

SCARA 1:10 1:20 1:50

iul. 2010

PLAN COFRAJ SI ARMARE PLACA DE RACORDARE

FAZA PT

PLANSA 18

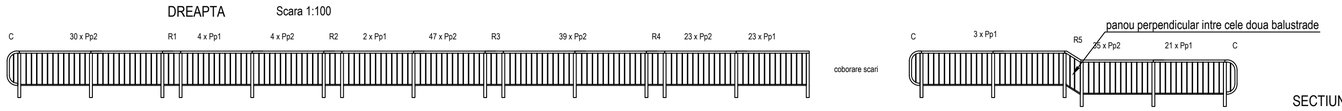

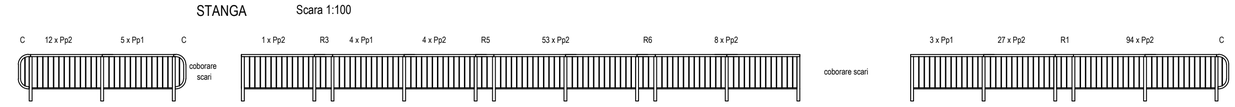

DETALIU DE IMBINARE MINA CURENTA

Scara 1:5

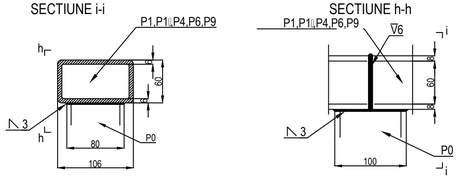

Panou tip Pp1
Panou tip Pp2

Scara 1:20

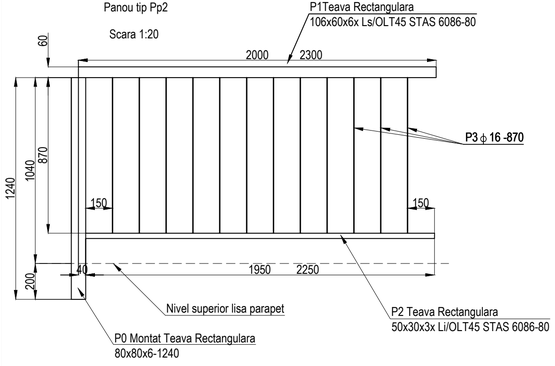

Piesa capat
Scara 1:20

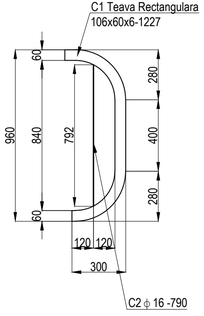

Piesa rost
Scara 1:20

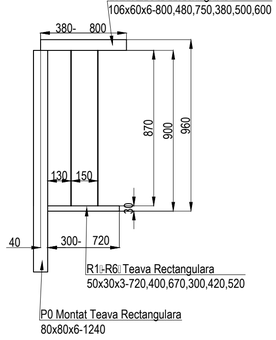

Scara 1:5

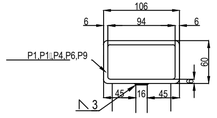

DETALIU DE IMBINARE A STALPULUI CU LISA

Scara 1:5

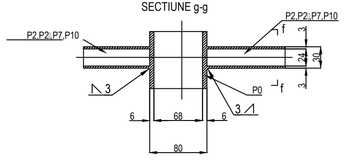

DETALIU DE IMBINARE A LISEI CU ZABRELUTA

Scara 1:5

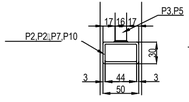

Scara 1:5

VEDERE f-f

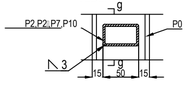

MATERIALE
OLT35 - pentru tevi
OL 37-2k - pentru table

TIP ELEMENT	MARCA	MATERIAL	DIMENSIUNI SECTIUNE (mm)	DIMENSIUNI LUNGIME (mm)	G/buc (kg)	nr.buc	Greutate (kg)
Panou tip Pp1	P0	OLT45	Tv.80x80x6	1240	16,87	1	16,87
	P1	OLT45	Tv.106x60x6	2000	27,57	1	27,57
	P2	OLT45	Tv.50x30x3	1920	6,88	1	6,88
	P3	OL37-2N	ϕ16	870	1,38	12	16,56
	TOTAL Pp1						67,88
	TOTAL			65 xPp1			441,2
Panou tip Pp2	P0	OLT45	Tv.80x80x6	1240	16,87	1	16,87
	P1	OLT45	Tv.106x60x6	2300	31,7	1	31,7
	P2	OLT45	Tv.50x30x3	2220	7,95	1	7,95
	P3	OL37-2N	ϕ16	870	1,38	14	19,32
	TOTAL Pp2						75,84
	TOTAL			377 xPp2			28591,68
Piesa capat C	C1	OLT45	Tv.106x60x6	1277	17,6	1	17,6
	C2	OL37-2N	ϕ16	790	1,25	1	1,25
	TOTAL C piesa de capat						18,85
	TOTAL			6 xC			113,1

TIP ELEMENT	MARCA	MATERIAL	DIMENSIUNI SECTIUNE (mm)	DIMENSIUNI LUNGIME (mm)	G/buc (kg)	nr.buc	Greutate (kg)
Piese de rost R	P0	OLT 45	Tv.80x80x6	1240	16,87	9	151,83
	P3	OL37-2N	ϕ16	870	1,38	26	35,88
	R1	OLT 45	Tv.106x60x6	800	10,23	2	20,46
	R2	OLT 45	Tv.106x60x6	480	6,14	1	6,14
	R3	OLT 45	Tv.106x60x6	750	9,59	2	19,18
	R4	OLT 45	Tv.106x60x6	380	4,86	1	4,86
	R5	OLT 45	Tv.106x60x6	500	6,39	2	12,78
	R6	OLT 45	Tv.106x60x6	600	7,67	1	7,67
	R'1	OLT 45	Tv.50x30x3	720	2,58	2	5,16
	R'2	OLT 45	Tv.50x30x3	400	1,43	1	1,43
	R'3	OLT 45	Tv.50x30x3	670	2,41	2	4,82
	R'4	OLT 45	Tv.50x30x3	300	1,08	1	1,08
	R'5	OLT 45	Tv.50x30x3	420	1,51	2	3,02
	R'6	OLT 45	Tv.50x30x3	520	1,87	1	1,87
	TOTAL 9 R (kg)						276,18

NOTA:

Toate imbinarile se vor executa sudate pe contur, cu grosimea cordonului de sudura a=3.5mm
Categoria de importanta a elementului :C
Categoria de executie :B
Tolerante admise conform STAS 767/0-77
Clasa de calitate a imbinarilor sudate :C3
Confectiile se vor proteja anticoroziv cu grund si vopsea de miniu Pb, iar dupa montare se vor vopsi in 2 straturi cu vopsea pe baza de ulei.

VERIFICATOR EXPERT	NUME	SEMNATURA	CERINTA	REFERAT / EXPERTIZA NR./DATA

BRing Consult
Proiectare construcții civile, drumuri, poduri - Roads, Bridges, Buildings Design
Adresa: Arad, str. Cozia, nr. 3, ap.11,
tel/fax 0257 212123, e-mail: office@bringconsult.ro

SEF PROIECT	ing. IUHASZ C.
PROIECTAT	ing. COSTAN H.
DESENAT	th. TELECAN L.
VERIFICAT	ing. IUHASZ C.

BENEFICIAR: MUNICIPIUL ARAD

PR. NR. 16/2010

REABILITAREA PASAJULUI RUTIER GRADISTE MUNICIPIUL ARAD

SCARA 1:5 1:20 1:100

iul. 2010

PARAPET METALIC PIETONAL PE PASAJ SI RAMPA

FAZA PT

PLANSA 20

COBORARE SPRE STRADA BIHORULUI
Scara 1:100

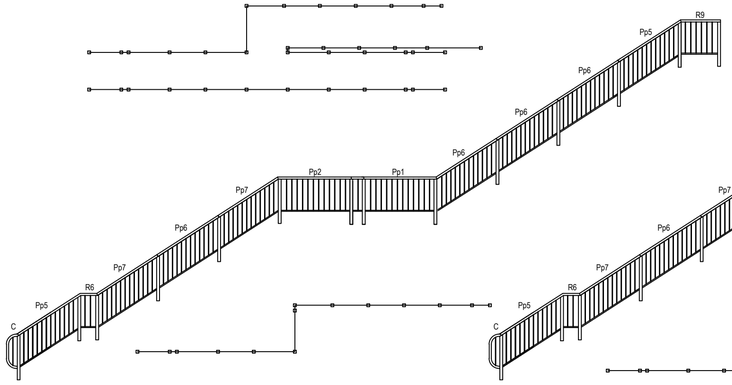

COBORARE SPRE STRADA ARDEALULUI
Scara 1:100

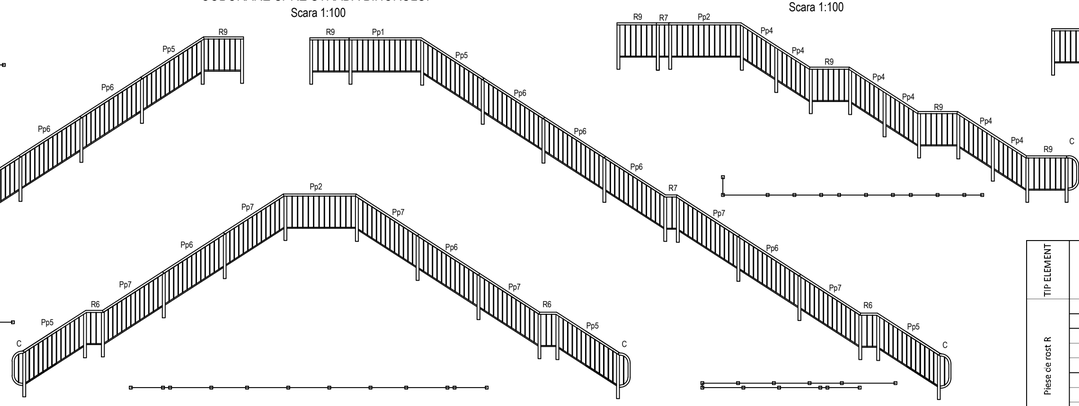

COBORARE SPRE PTA CAIUS IACOB
Scara 1:100

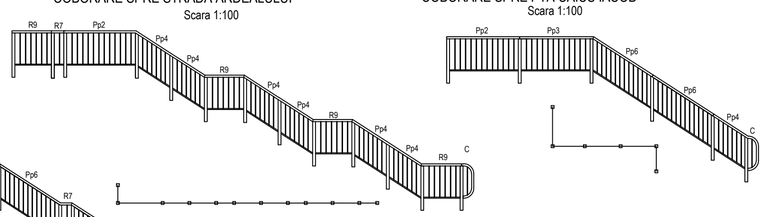

TIP ELEMENT	MARCA	MATERIAL	DIMENSIUNI SECTIUNE (mm)	DIMENSIUNI LUNGIME (mm)	G/buc (kg)	nr.buc	Greutate (kg)
Piese ce rost R	P0	OLT 45	Tv.80x80x6	1240	16,87	13	219,31
	P3	OL37-2N	ϕ16	870	1,38	43	59,34
	R7	OLT 45	Tv.106x60x6	300	3,83	3	11,49
	R8	OLT 45	Tv.106x60x6	400	5,12	4	20,48
	R9	OLT 45	Tv.106x60x6	1000	12,78	6	76,68
	R'7	OLT 45	Tv.50x30x3	220	0,79	3	2,37
	R'8	OLT 45	Tv.50x30x3	320	1,15	4	4,6
	R'9	OLT 45	Tv.50x30x3	920	3,31	6	19,86
	TOTAL 13 R (kg)						414,13

TIP ELEMENT	MARCA	MATERIAL	DIMENSIUNI SECTIUNE (mm)	DIMENSIUNI LUNGIME (mm)	G/buc (kg)	nr.buc	Greutate (kg)
Panou tip Pp1	P0	OLT45	Tv.80x80x6	1240	16,87	1	16,87
	P1	OLT45	Tv.106x60x6	2000	27,57	1	27,57
	P2	OLT45	Tv.50x30x3	1920	6,88	1	6,88
	P3	OL37-2N	ϕ16	870	1,38	12	16,56
	TOTAL Pp1						67,88
	TOTAL		2 xPp1				135,76
Panou tip Pp2	P0	OLT45	Tv.80x80x6	1240	16,87	1	16,87
	P1	OLT45	Tv.106x60x6	2300	31,7	1	31,7
	P2	OLT45	Tv.50x30x3	2220	7,95	1	7,95
	P3	OL37-2N	ϕ16	870	1,38	14	19,32
	TOTAL Pp2						75,84
	TOTAL		4 xPp2				303,36
Panou tip Pp3	P0	OLT45	Tv.80x80x6	1240	16,87	1	16,87
	P1	OLT45	Tv.106x60x6	1800	23,02	1	23,02
	P2	OLT45	Tv.50x30x3	1720	6,48	1	6,48
	P3	OL37-2N	ϕ16	870	1,38	11	15,18
	TOTAL Pp3						61,55
	TOTAL		1 xPp3				61,55
Panou tip Pp4	P0	OLT45	Tv.80x80x6	1240	16,87	1	16,87
	P1	OLT45	Tv.106x60x6	1500	19,18	1	19,18
	P2	OLT45	Tv.50x30x3	1420	5,4	1	5,4
	P3	OL37-2N	ϕ16	870	1,38	9	12,42
	TOTAL Pp4						53,87
	TOTAL		7 xPp4				377,09
Panou tip Pp5	P0	OLT45	Tv.80x80x6	1240	16,87	1	16,87
	P1	OLT45	Tv.106x60x6	1800	23,02	1	23,02
	P2	OLT45	Tv.50x30x3	1720	6,48	1	6,48
	P3	OL37-2N	ϕ16	870	1,38	11	15,18
	TOTAL Pp5						61,55
	TOTAL		6 xPp5				369,3
Panou tip Pp6	P0	OLT45	Tv.80x80x6	1240	16,87	1	16,87
	P1	OLT45	Tv.106x60x6	2000	27,57	1	27,57
	P2	OLT45	Tv.50x30x3	1920	6,88	1	6,88
	P3	OL37-2N	ϕ16	870	1,38	12	16,56
	TOTAL Pp6						67,88
	TOTAL		12 xPp6				814,56
Panou tip Pp7	P0	OLT45	Tv.80x80x6	1240	16,87	1	16,87
	P1	OLT45	Tv.106x60x6	2300	31,7	1	31,7
	P2	OLT45	Tv.50x30x3	2220	7,95	1	7,95
	P3	OL37-2N	ϕ16	870	1,38	14	19,32
	TOTAL Pp7						75,84
	TOTAL		8 xPp7				606,72
Piese capat C	C1	OLT45	Tv.106x60x6	1277	17,6	1	17,6
	C2	OL37-2N	ϕ16	790	1,25	1	1,25
	TOTAL C piesa de capat						18,85
	TOTAL		6 xC				113,1

Panou tip Pp1
Panou tip Pp2
Panou tip Pp3
Scara 1:20

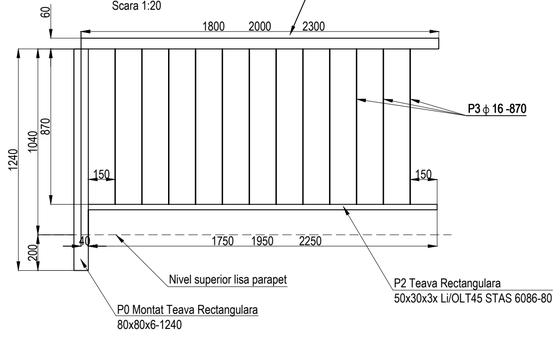

Piesa capat
Scara 1:20

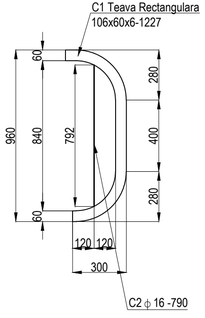

Piesa rost
Scara 1:20

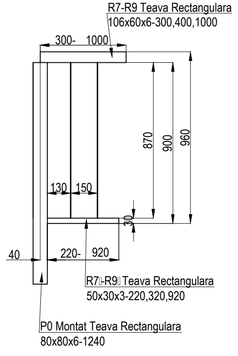

Panou tip Pp4
Panou tip Pp5
Panou tip Pp6
Panou tip Pp7
Scara 1:20

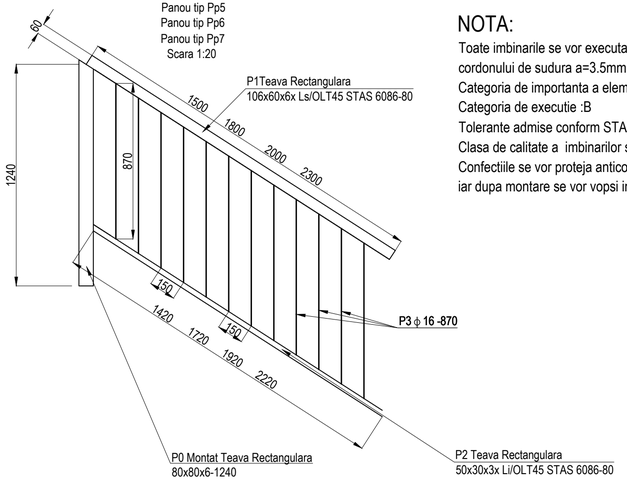

NOTA:

Toate imbinarile se vor executa sudate pe contur, cu grosimea cordonului de sudura a=3.5mm
Categoria de importanta a elementului :C
Categoria de executie :B
Tolerante admise conform STAS 767/0-77
Clasa de calitate a imbinarilor sudate :C3
Confectiile se vor proteja anticoroziv cu grund si vopsea de miniu Pb, iar dupa montare se vor vopsi in 2 straturi cu vopsea pe baza de ulei.

VERIFICATOR EXPERT	NUME	SEMNATURA	CERINTA	REFERAT / EXPERTIZA NR./DATA

BRING CONSULT
Proiectare constructii civile, drumuri, poduri - Roads, Bridges, Buildings Design
Adresa: Arad, str. Cozia, nr. 3, ap.11,
tel/fax 0257 212123, e-mail: office@bringconsult.ro

SEF PROIECT	ing. IUHASZ C.
PROIECTAT	ing. COSTAN H.
DESENAT	th. TELECAN L.
VERIFICAT	ing. IUHASZ C.

BENEFICIAR: MUINICIPIUL ARAD
PR. NR. 16/2010

REABILITAREA PASAJULUI RUTIER GRADISTE MUNICIPIUL ARAD

SCARA 1:20 1:100
iul. 2010

PARAPET METALIC PIETONAL PE SCRAILE DE ACCES

FAZA PT
PLANSA 21

STALP DE PARAPET
scara 1:10

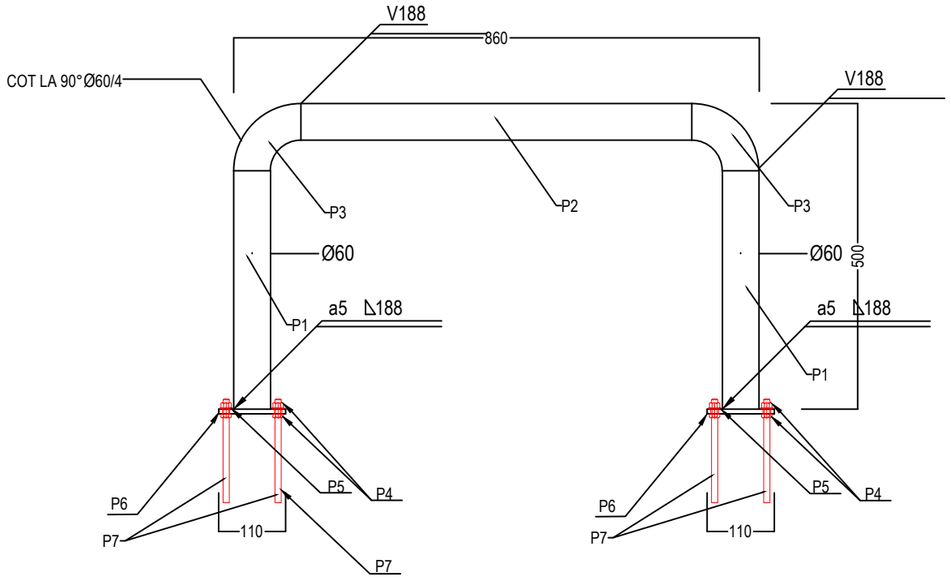

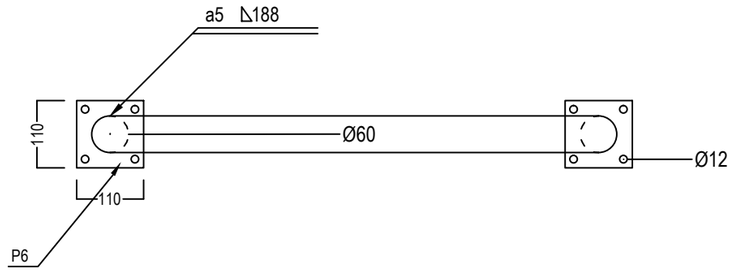

Sectiune A-A
scara 1:10

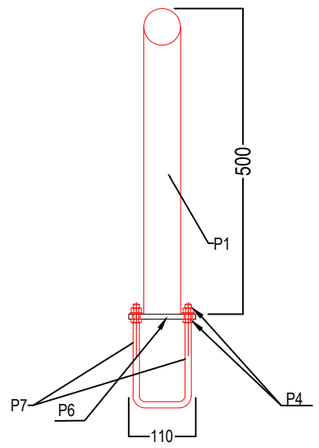

Detaliu placa metal
scara 1:5

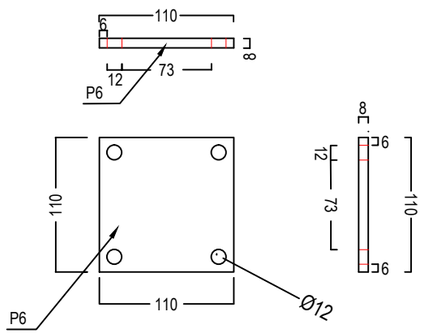

P7 se inglobeaza in betonul de umplutura a trotuarului.

EXTRAS DE MATERIAL METALIC
PENTRU UN ELEMNT DE PARAPET PENTRU 1 ML DE PASAJ

M	Denumire	Nr buc.	Masa buc	Masa totala	
				OL44	Alte
P1	teava Ø60/4x390	2	2.16	4.32	
P2	teava Ø60/4x640	1	3.53	3.53	
P3	cot la 90°Ø60/4	2	0.70	1.40	
P4	piulita M10	16	0.010		0.16
P5	saiba plata M10	8	0.003		0.02
P6	placa de metal 110x110x8	2	0.76		1.52
P7	bara Ø 10 forma U filetata la capete M10	4	0.27		1.08
Total pe tip de material				9.25	2.78
TOTAL(kg)/bucata				12.03	
NECESAR				1054 buc	
TOTAL				12680kg	

NOTA:

Toate imbinarile se vor executa sudate pe contur, cu grosimea cordonului de sudura a=3.5mm
Categoria de importanta a elementului :C
Categoria de executie :B
Tolerante admise conform STAS 767/0-77
Clasa de calitate a imbinarilor sudate :C3
Confectiile se vor proteja anticoroziv cu grund si vopsea de miniu Pb, iar dupa montare se vor vopsi in 2 straturi cu vopsea pe baza de ulei.

MATERIALE
OL44 - pentru tevi
OL 37-2k - pentru table

VERIFICATOR EXPERT	NUME	SEMNATURA	CERINTA	REFERAT / EXPERTIZA NR./DATA

BRING CONSULT
Proiectare constructii civile, drumuri, poduri - Roads, Bridges, Buildings Design
Adresa: Arad, str. Cozia, nr. 3, ap.11,
tel/fax 0257 212123, e-mail: office@bringconsult.ro

SEF PROIECT	ing. IUHASZ C.	
PROIECTAT	ing. COSTAN H.	
DESENAT	th. TELECAN L.	
VERIFICAT	ing. IUHASZ C.	

BENEFICIAR: MUNICIPIUL ARAD
PR. NR. 16/2010

REABILITAREA PASAJULUI RUTIER GRADISTE

SCARA 1:5 1:10
iul. 2010

PARAPET METALIC DIRECTIONAL

FAZA PT
PLANSA 22